Размеры

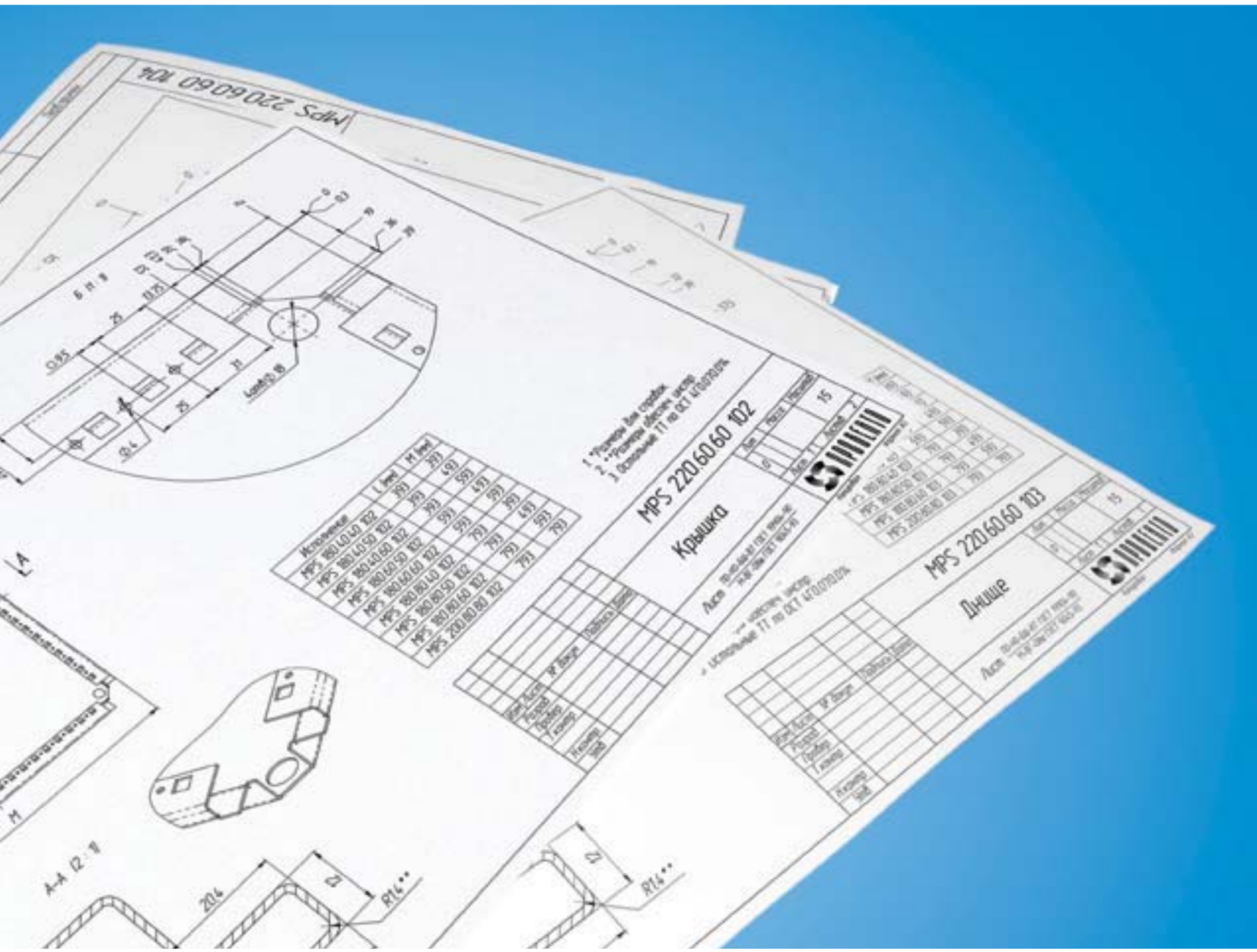

Вентилятор фильтрующий

Размеры выреза и расположение крепежных отверстий (отвестия используются при необходимости)

Для FPF08KU230BE-110 *Все остальные*

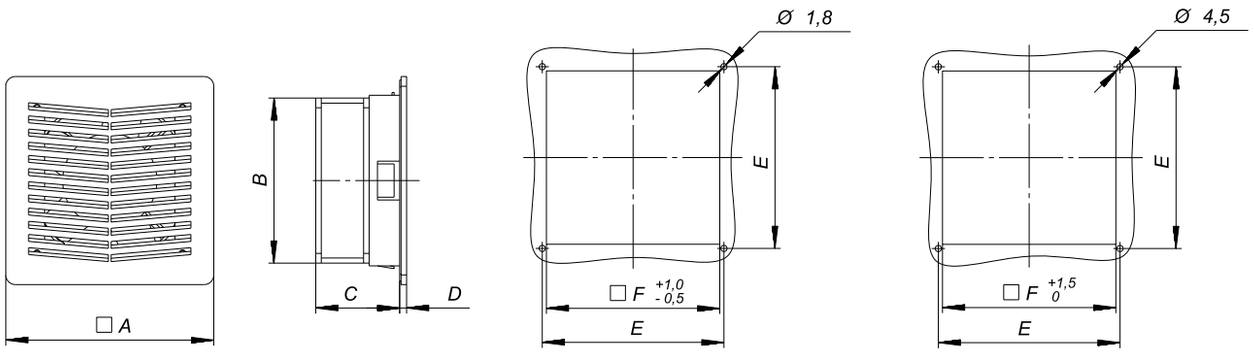

Код вентилятора	A, мм	B, мм	C, мм	D, мм	E, мм	F, мм
FPF08KU230B-110	105	80	60	7	95	92
FPF12KU230BE-110	150	120	64	7	131	125
FPF13KU230BE-110	204	127	90	8	185	177
FPF15KU230BE-110	250	172	113	8	230	223
FPF20KU230BE-120	325	218	152	9	302	291

Обогреватель

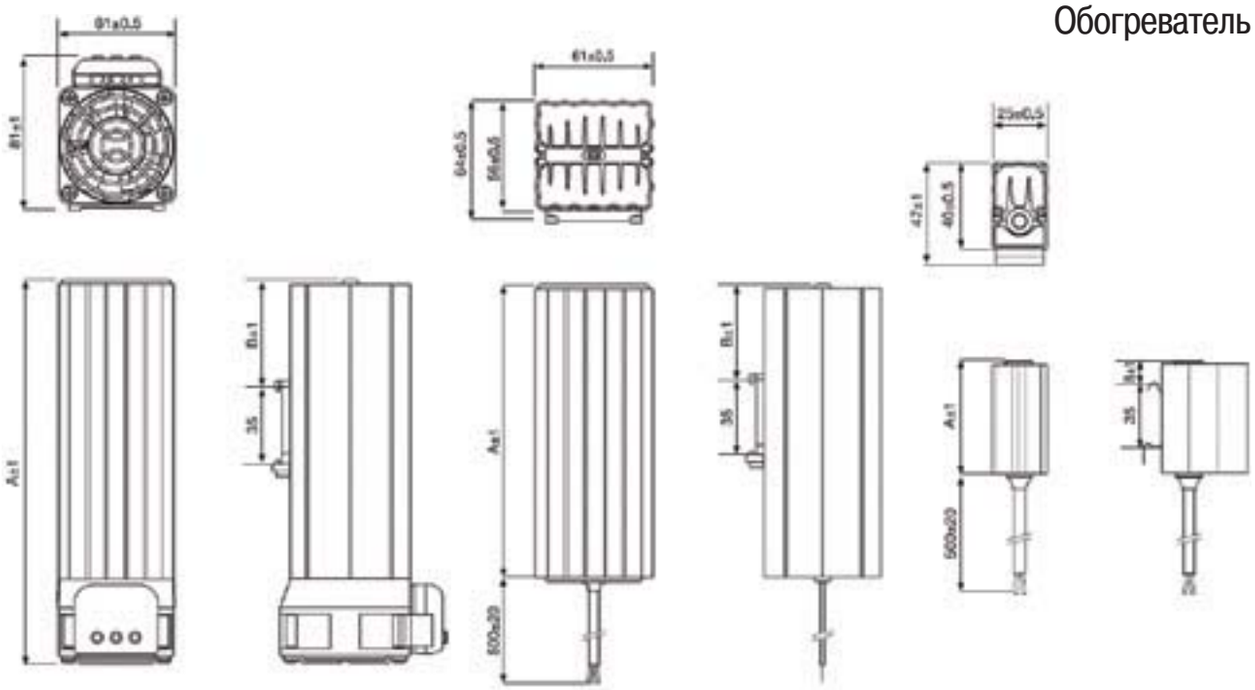

Код обогревателя	A, мм	B, мм
RACMV-250	197	70
RACMV-400	272	107

Код обогревателя	A, мм	B, мм
RAC-45	102	34
RAC-80	152	58

Код обогревателя	A, мм	B, мм
RACP-15	72	20
RACP-30	102	35

«Электро-Профи»
www.ep.ru

Панель жалюзийная вентиляционная

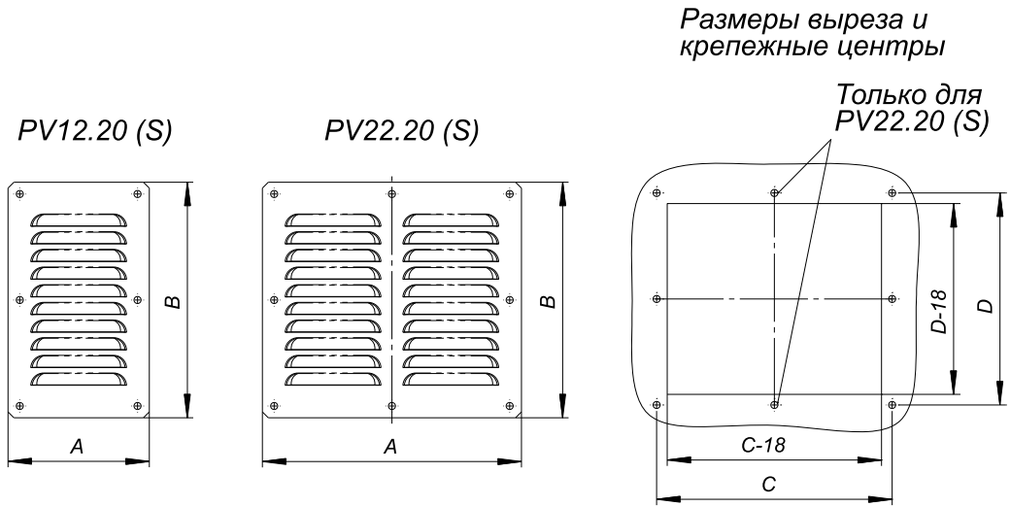

Код панели		A, мм	B, мм	C, мм	D, мм
листовая сталь, структурное порошковое напыление RAL7035	нержавеющая сталь AISI 304				
PV 12.20	**PV 12.20 S**	120	200	100	180
PV 22.20	**PV 22.20 S**	220	200	200	180

Панель жалюзийная вентиляционная

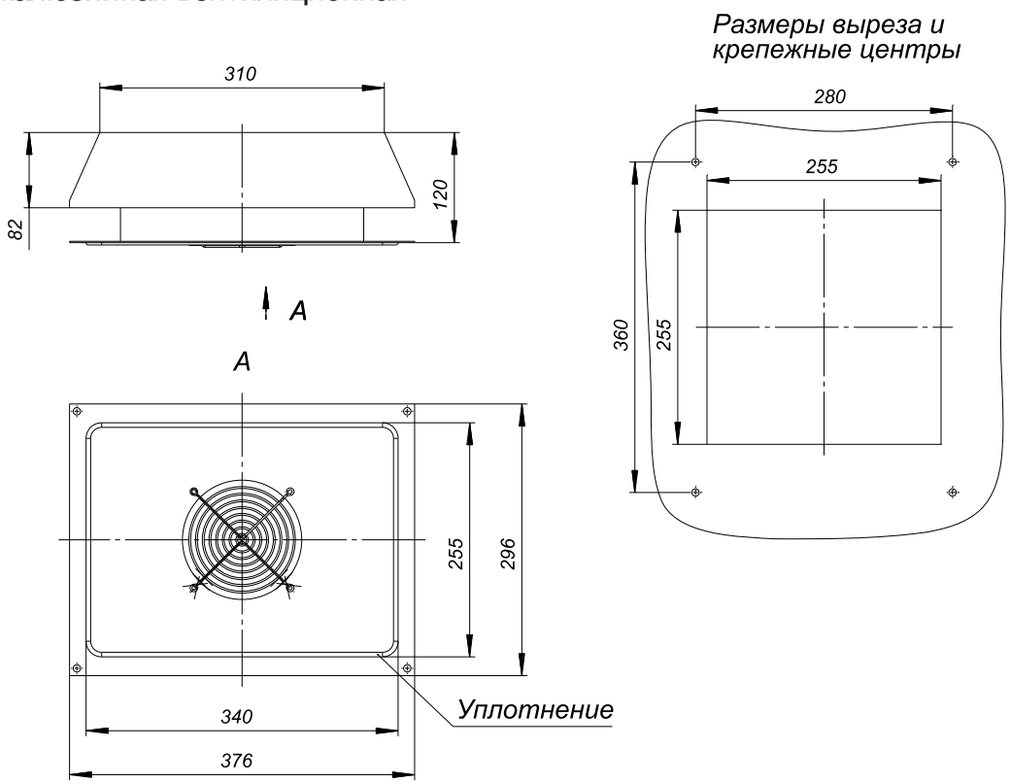

«Электро-Профи»
www.ep.ru

Шкаф распределительный MPS

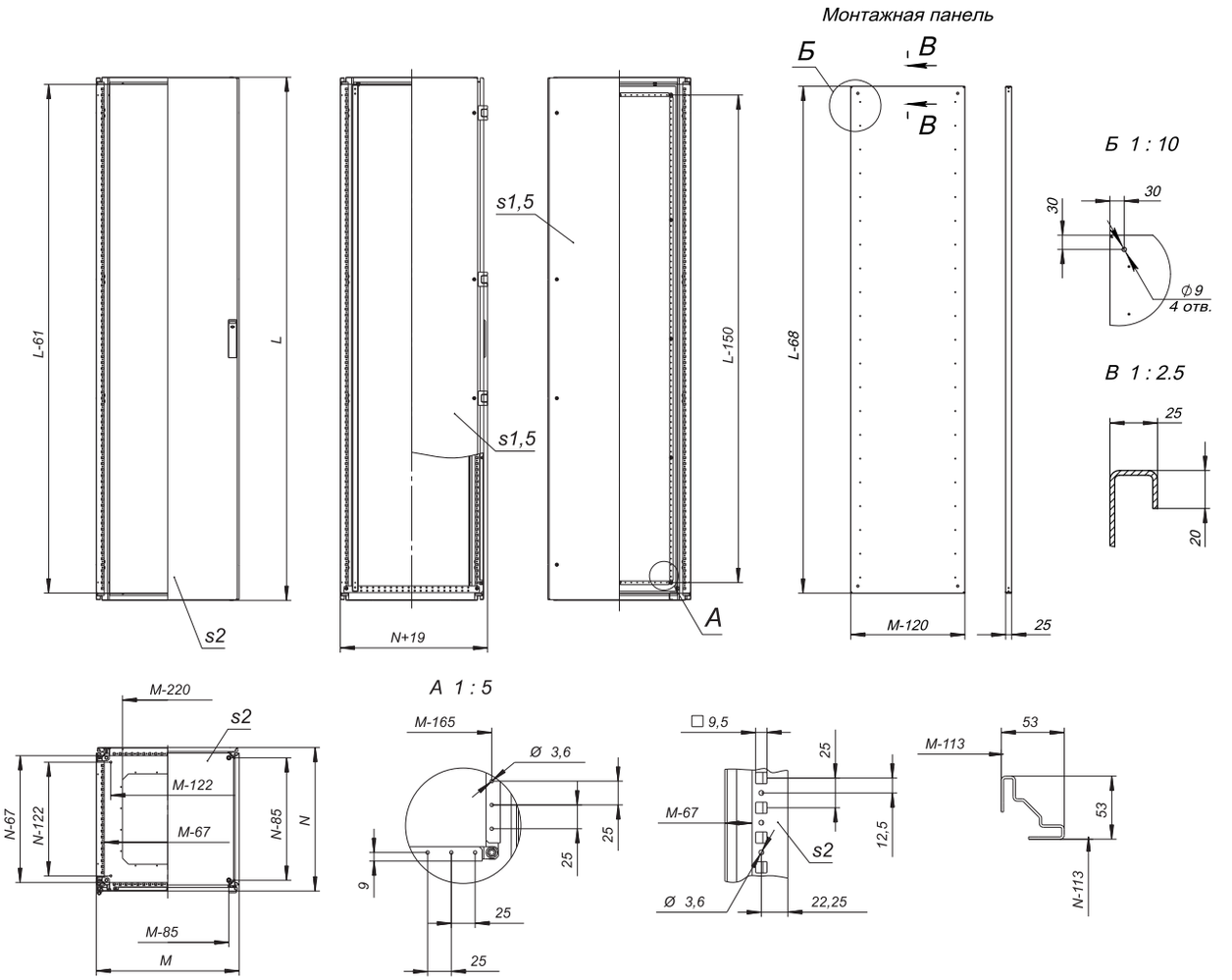

Код шкафа	Размеры шкафа, мм		
	L (высота)	M (ширина)	N (глубина)
MPS 180.40.50	1800	400	500
MPS 180.40.60	1800	400	600
MPS 180.60.40	1800	600	400
MPS 180.60.50	1800	600	500
MPS 180.60.60	1800	600	600
MPS 180.80.40	1800	800	400
MPS 180.80.50	1800	800	500
MPS 180.80.60	1800	800	600
MPS 200.40.50	2000	400	500
MPS 200.40.60	2000	400	600
MPS 200.60.40	2000	600	400
MPS 200.60.50	2000	600	500
MPS 200.60.60	2000	600	600
MPS 200.60.80	2000	600	800
MPS 200.80.40	2000	800	400
MPS 200.80.50	2000	800	500
MPS 200.80.60	2000	800	600
MPS 200.80.80	2000	800	800
MPS 220.60.60	2200	600	600
MPS 220.60.80	2200	600	800
MPS 220.80.60	2200	800	600
MPS 220.80.80	2200	800	800

«Электро-Профи»
www.ep.ru

Шкаф распределительный SPS

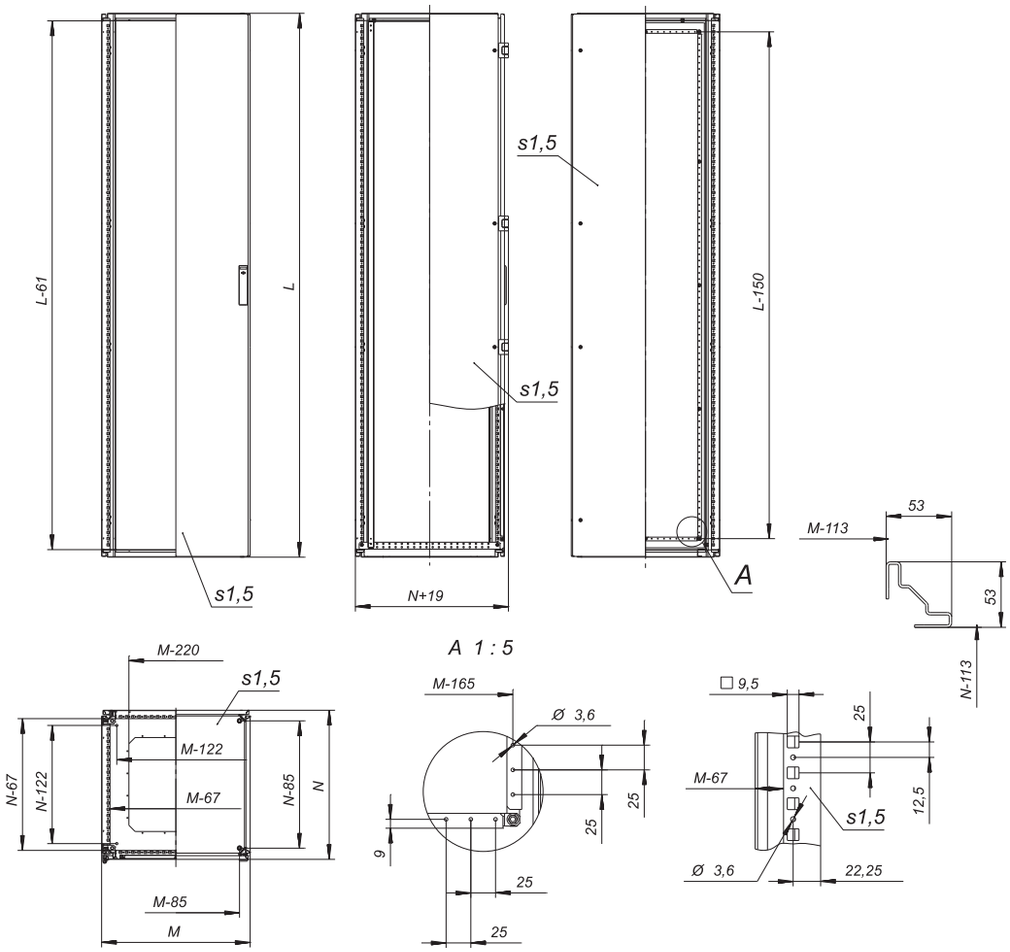

Код шкафа	Размеры шкафа, мм		
	L (высота)	M (ширина)	N (глубина)
SPS 180.60.50	1800	600	500
SPS 180.80.50	1800	800	500
SPS 200.60.60	2000	600	600
SPS 200.80.60	2000	800	600

«Электро-Профи»
www.ep.ru

Шкаф распределительный MPV

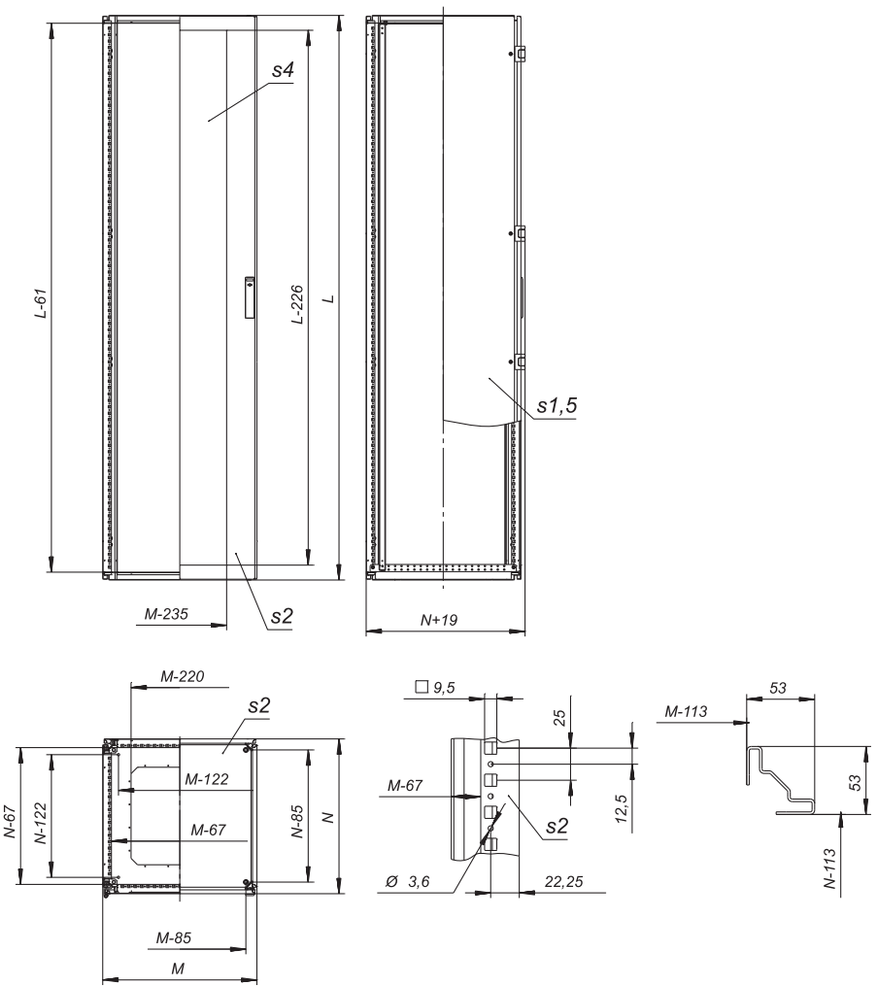

Код шкафа	Размеры шкафа, мм		
	L (высота)	M (ширина)	N (глубина)
MPV 180.60.50	1800	600	500
MPV 180.60.60	1800	600	600
MPV 180.80.50	1800	800	500
MPV 180.80.60	1800	800	600
MPV 200.60.60	2000	600	600
MPV 200.60.80	2000	600	800
MPV 200.80.60	2000	800	600
MPV 200.80.80	2000	800	800
MPV 220.60.60	2200	600	600
MPV 220.60.80	2200	600	800
MPV 220.80.60	2200	800	600
MPV 220.80.80	2200	800	800

«Электро-Профи»
www.ep.ru

Шкаф распределительный MPD

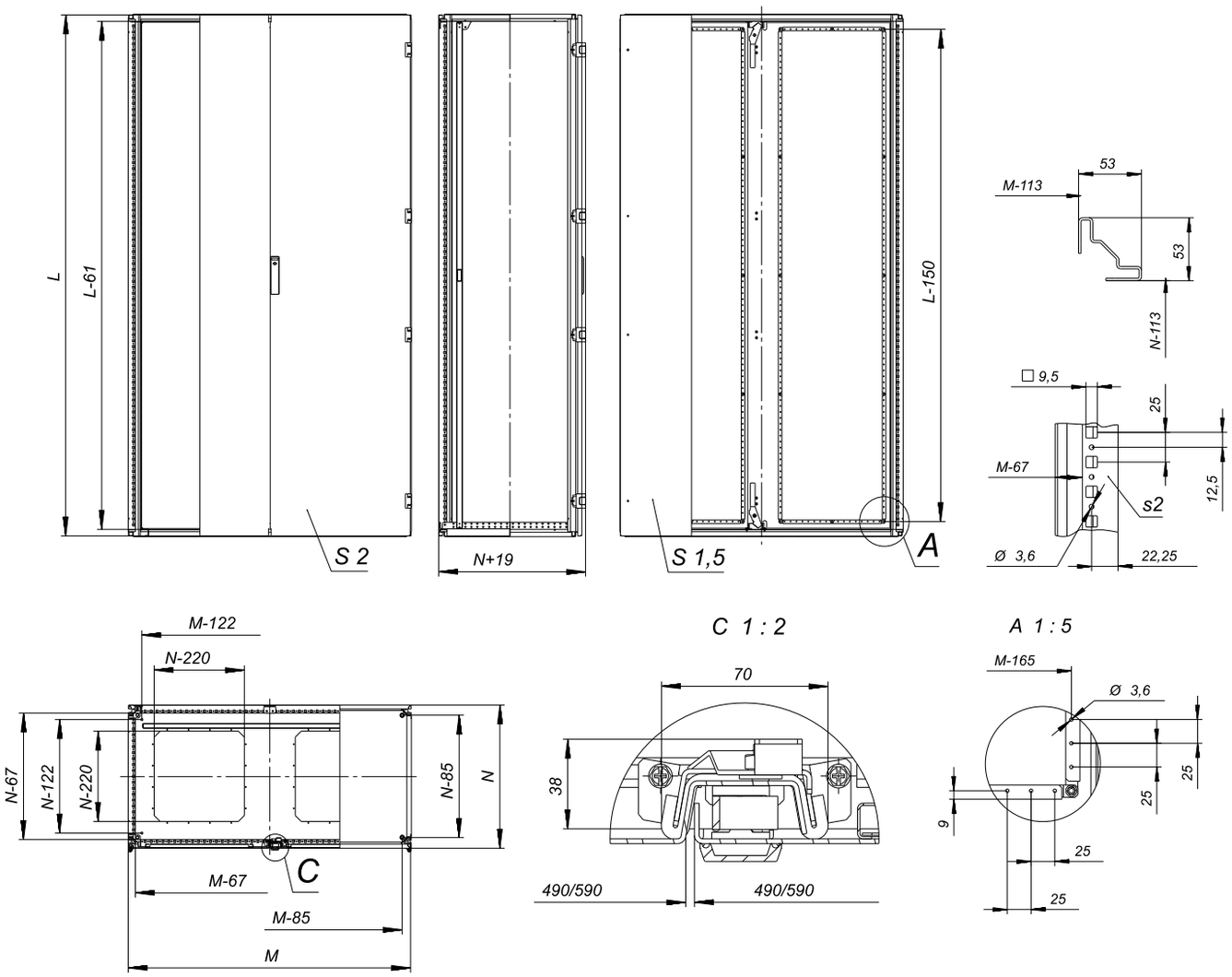

Код шкафа	Размеры шкафа, мм		
	L (высота)	M (ширина)	N (глубина)
MPD 180.100.40	1800	1000	400
MPD 180.120.40	1800	1200	400
MPD 180.120.50	1800	1200	500
MPD 180.120.60	1800	1200	600
MPD 200.100.40	2000	1000	400
MPD 200.100.50	2000	1000	500
MPD 200.100.60	2000	1000	600
MPD 200.120.50	2000	1200	500
MPD 200.120.60	2000	1200	600
MPD 200.120.80	2000	1200	800
MPD 220.120.60	2200	1200	600

«Электро-Профи»
www.ep.ru

Шкаф распределительный МКМ

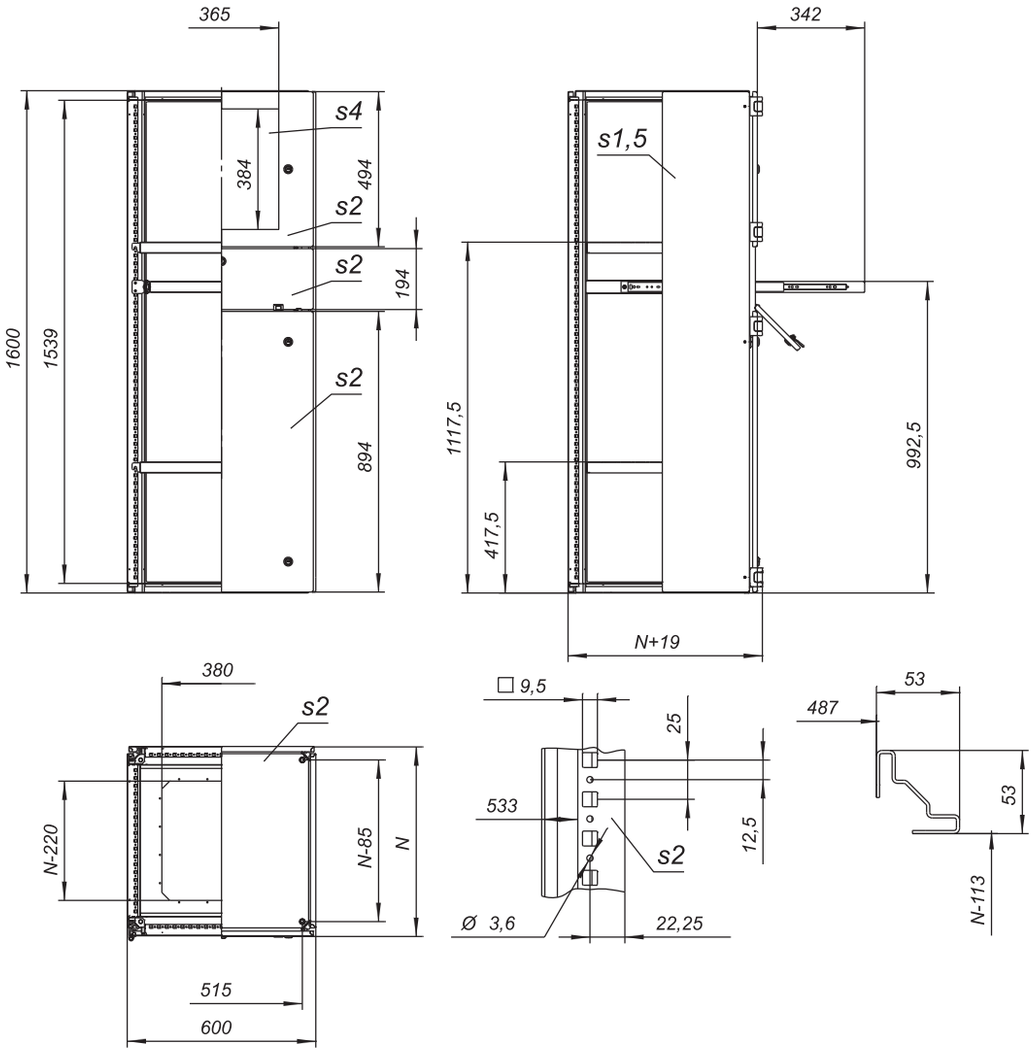

Код шкафа	Размеры шкафа, мм		
	L (высота)	M (ширина)	N (глубина)
МКМ 160.60.60	1600	600	600
МКМ 160.60.80	1600	600	800

«Электро-Профи»
www.ep.ru

Шкаф распределительный SKM

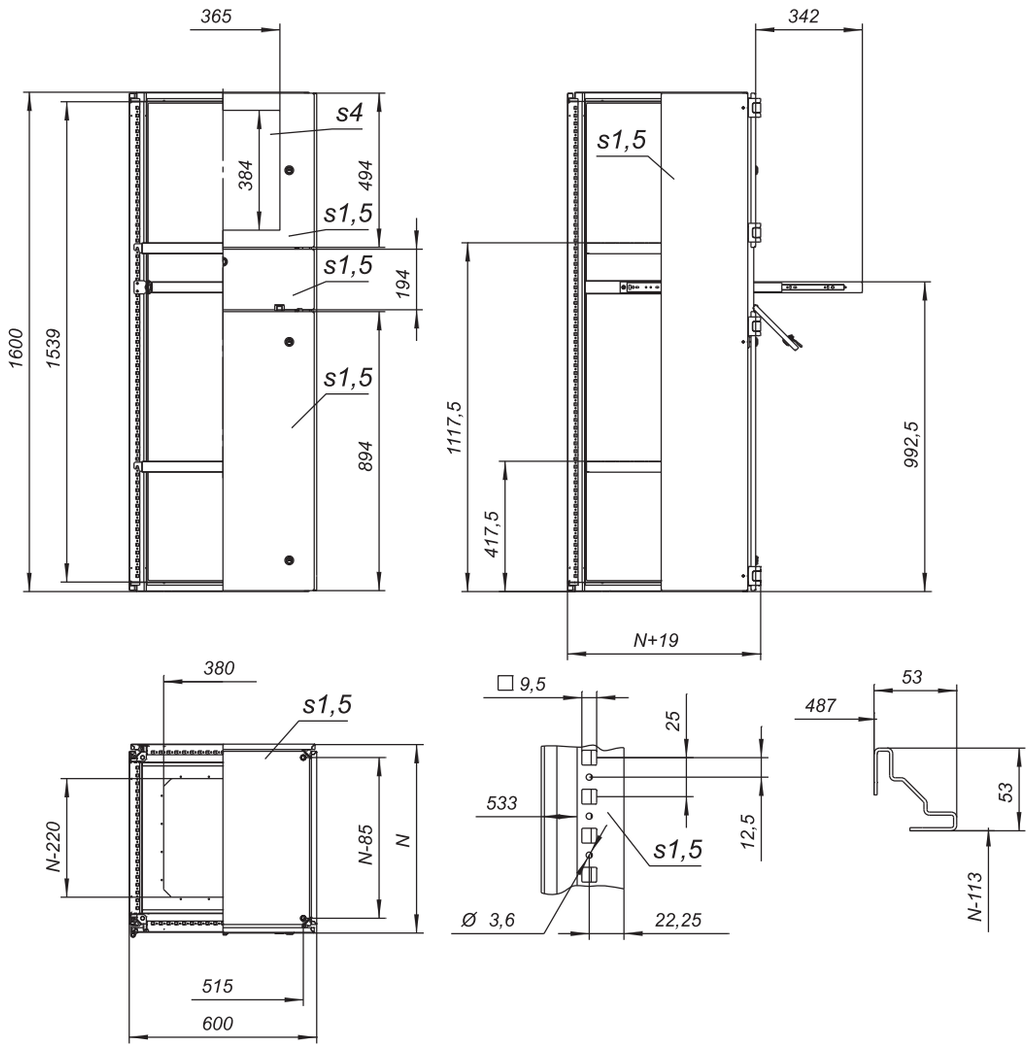

Код шкафа	Размеры шкафа, мм		
	L (высота)	M (ширина)	N (глубина)
SKM 160.60.60	1600	600	600
SKM 160.60.80	1600	600	800

«Электро-Профи»
www.ep.ru

Промежуточная монтажная панель

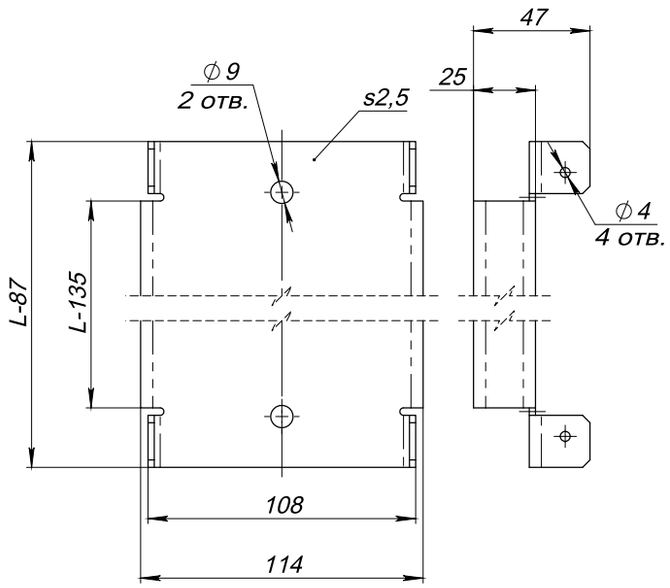

Код панели	Размеры шкафа, мм
	L (высота)
MP 180.11	1800
MP 200.11	2000
MP 220.11	2200

Секционные двери

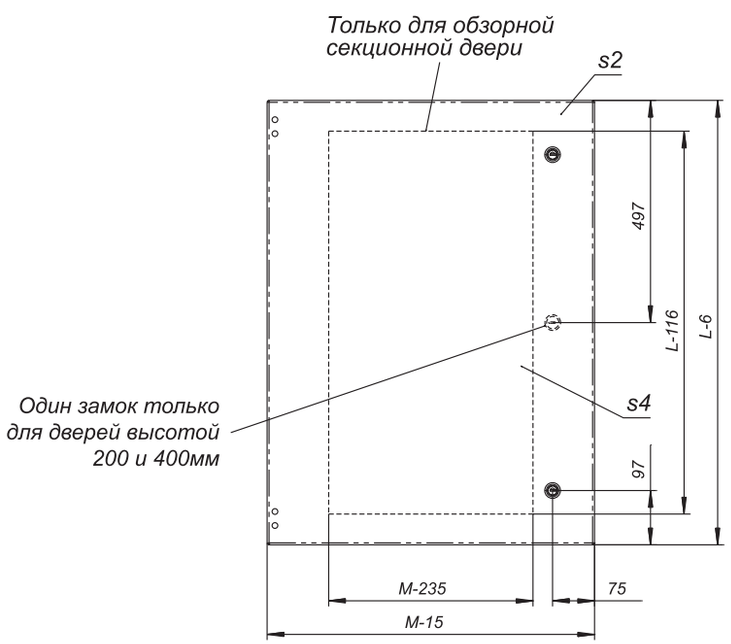

Код двери глухой		Код двери обзорной		L (высота), мм
M (ширина), 600 мм	M (ширина), 800 мм	M (ширина), 600 мм	M (ширина), 800 мм	
D 20.60 M	**D 20.80 M**	-	-	**200**
D 40.60 M	**D 40.80 M**	**D 40.60 MV**	**D 40.80 MV**	**400**
D 60.60 M	**D 60.80 M**	**D 60.60 MV**	**D 60.80 MV**	**600**
D 80.60 M	**D 80.80 M**	**D 80.60 MV**	**D 80.80 MV**	**800**
D 100.60 M	**D 100.80 M**	-	-	**1000**

«Электро-Профи»
www.ep.ru

Секционные панели

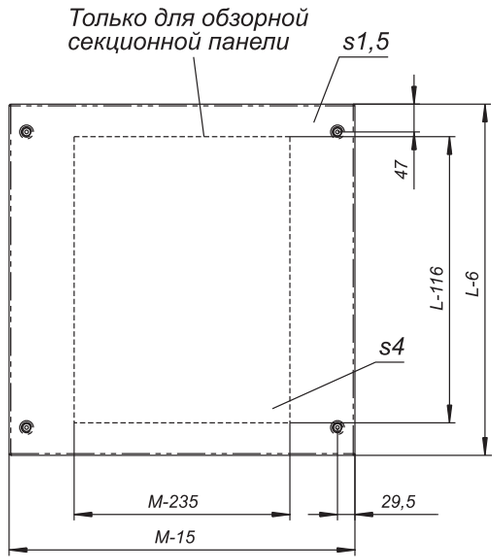

Код панели глухой		Код панели обзорной		L (высота), мм
M (ширина), 600 мм	M (ширина), 800 мм	M (ширина), 600 мм	M (ширина), 800 мм	
DP 20.60	**DP 20.80**	-	-	200
DP 40.60	**DP 40.80**	**DP 40.60 V**	**DP 40.80 V**	400
DP 60.60	**DP 60.80**	**DP 60.60 V**	**DP 60.80 V**	600
DP 80.60	**DP 80.80**	**DP 80.60 V**	**DP 80.80 V**	800
DP 100.60	**DP 100.80**	-	-	1000

Концевые панели

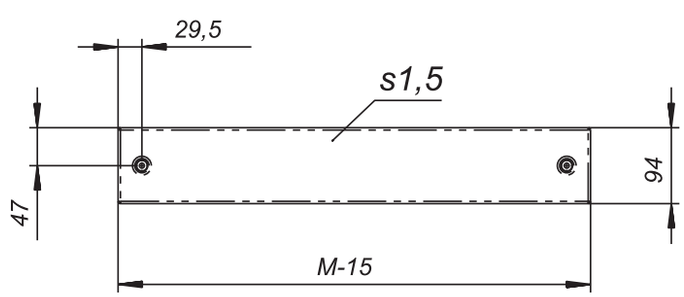

Код панели	
M (ширина), 600 мм	M (ширина), 800 мм
DP 10.60	**DP 10.80**

«Электро-Профи»
www.ep.ru

Разделительная планка

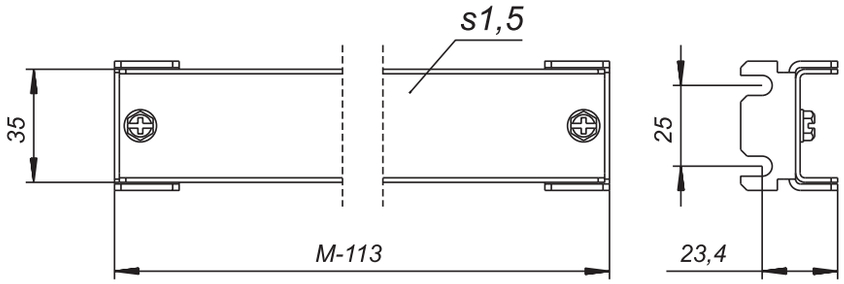

Код планки	
M (ширина), 600 мм	M (ширина), 800 мм
GB 60	GB 80

Разделительная панель

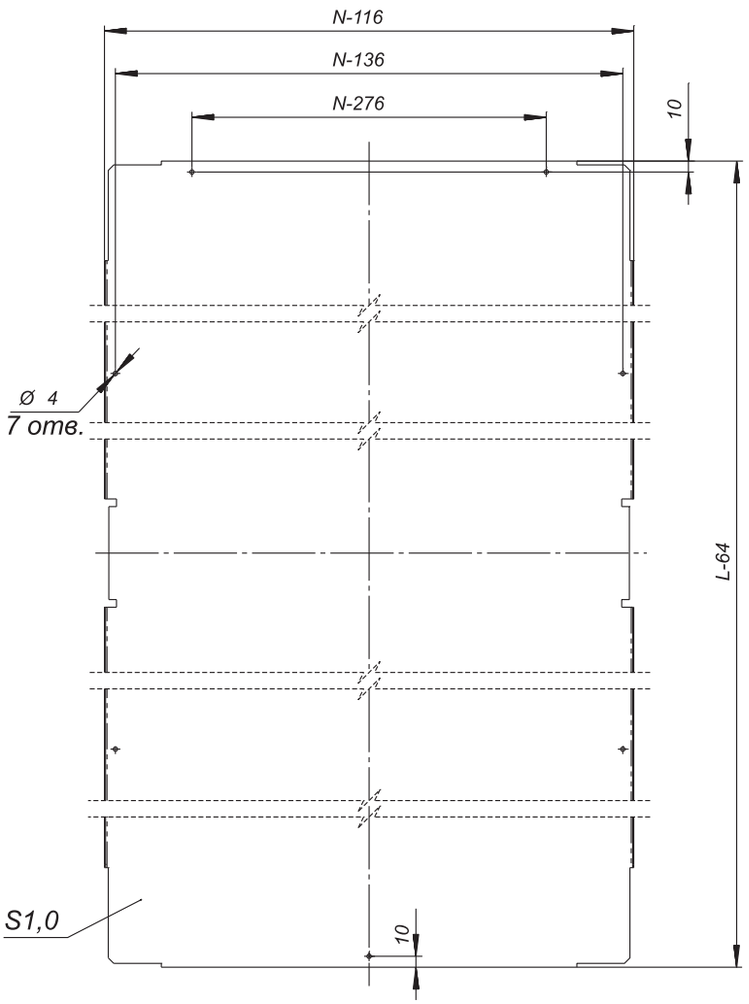

Код панели	Размеры шкафа, мм	
	L (высота)	N (глубина)
SP 180.40 N	1800	400
SP 180.50 N	1800	500
SP 180.60 N	1800	600
SP 200.40 N	2000	400
SP 200.50 N	2000	500
SP 200.60 N	2000	600
SP 200.80 N	2000	800
SP 220.60 N	2200	600
SP 220.80 N	2200	800

«Электро-Профи»
www.ep.ru

Внутренняя дверь

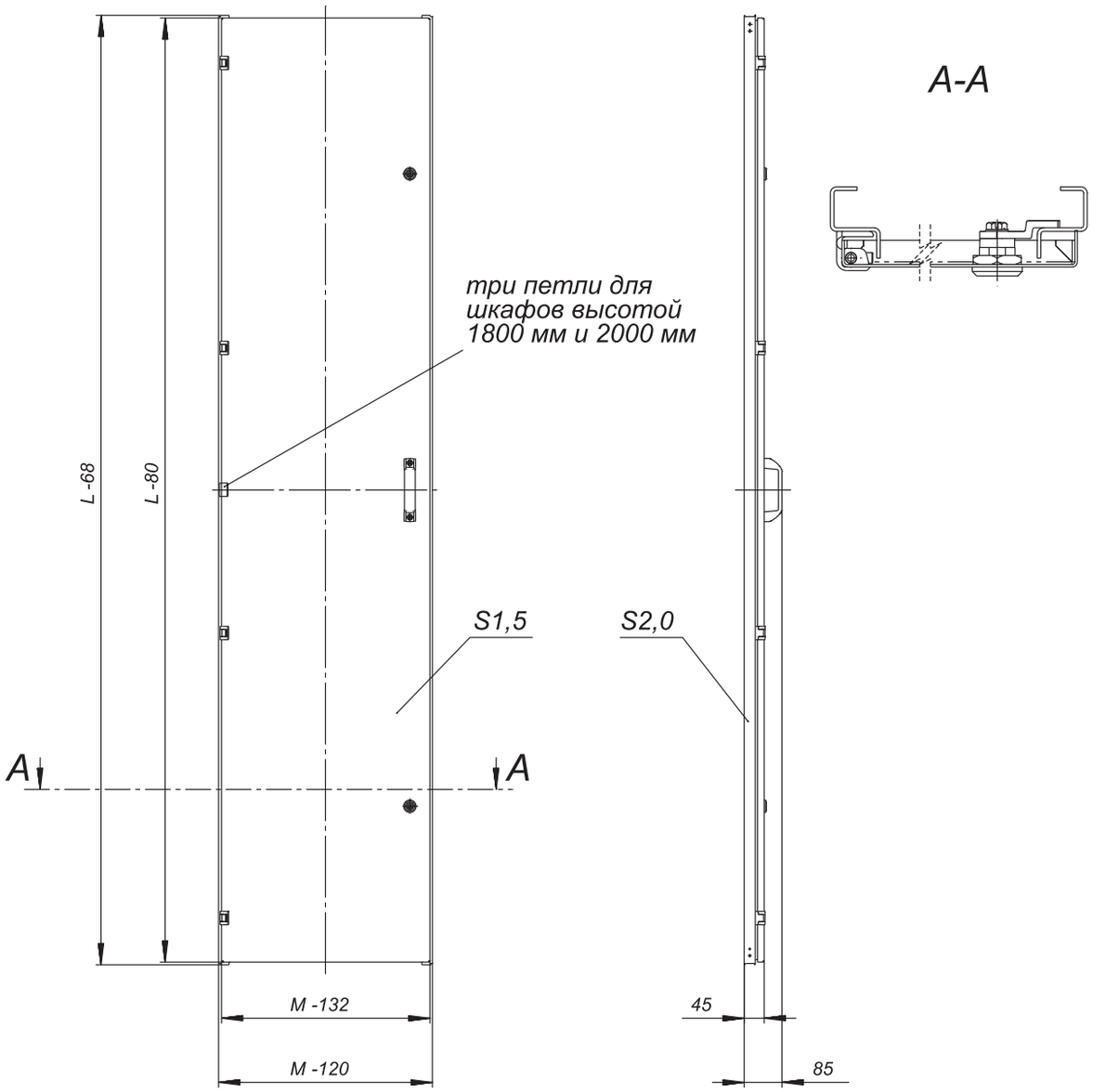

Код панели	Размеры шкафа, мм	
	L (высота)	M (ширина)
ID 180.80	1800	800
ID 200.60	2000	600
ID 200.80	2000	800
ID 220.60	2200	600
ID 220.80	2200	800

«Электро-Профи»
www.ep.ru

Дверной ограничитель

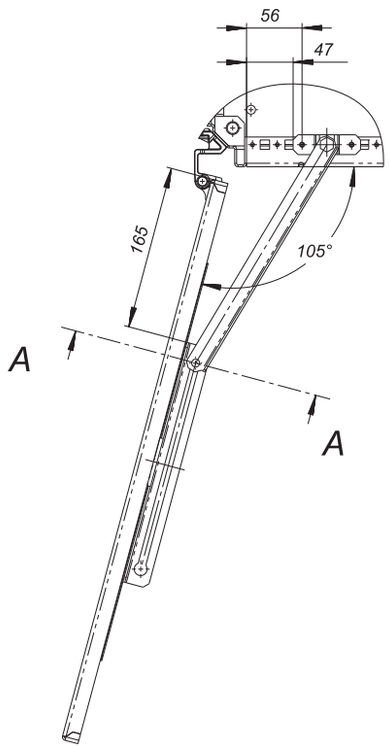

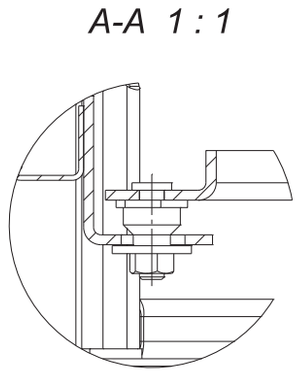

Карман для документации

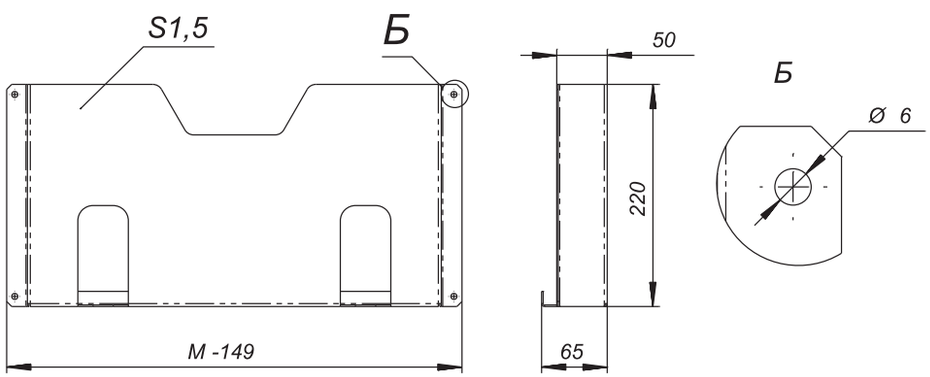

Код кармана	Размеры шкафа, мм
	M (ширина)
DP 40 M	400
DP 50 M	500
DP 60 M	600
DP 80 M	800

«Электро-Профи»
www.ep.ru

Подставка

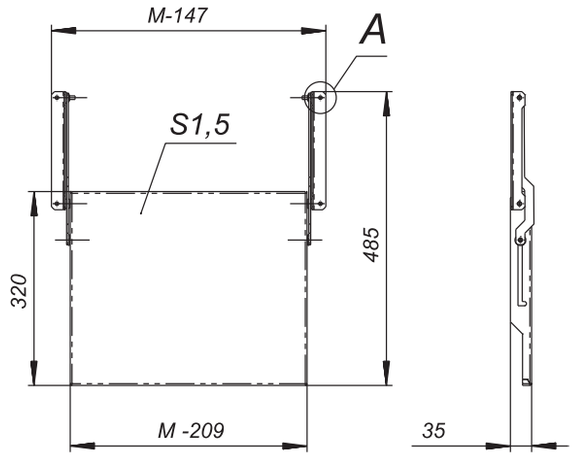

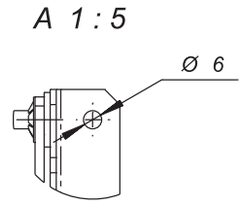

Код подставки	Размеры шкафа, мм
	M (ширина)
SH 60 D	600
SH 80 D	800

Соединительный комплект

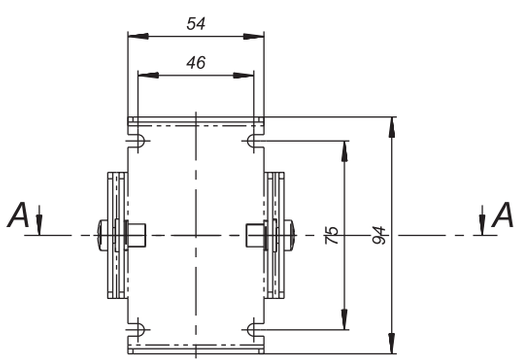

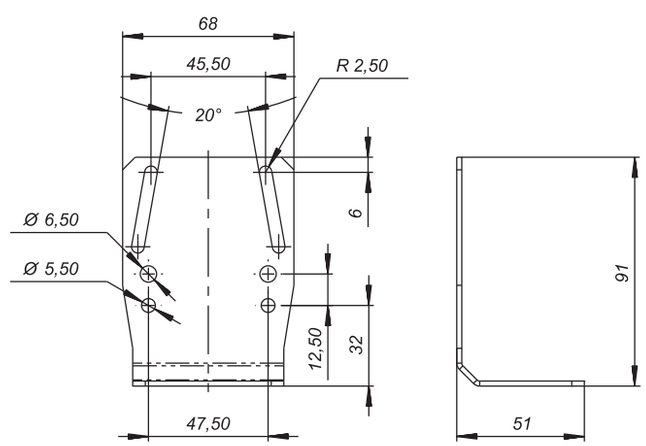

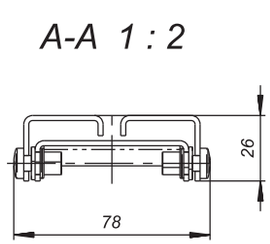

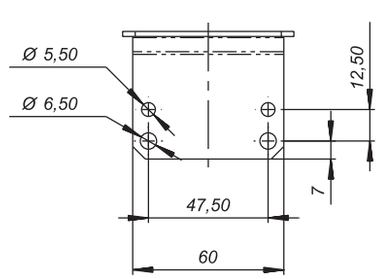

«Электро-Профи»
www.ep.ru

Модульная рама

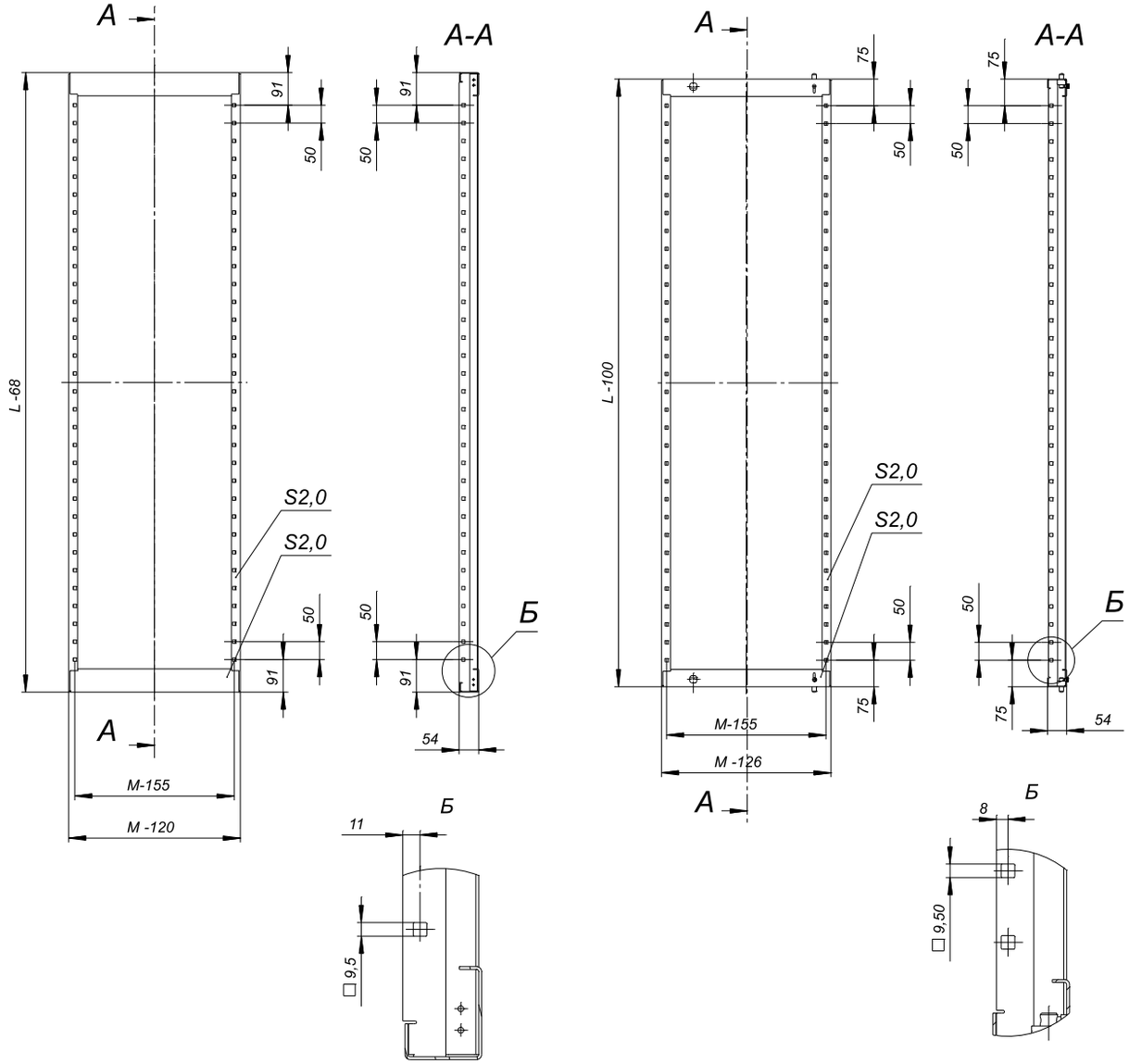

Код рамы		Код рамы поворотной		L (высота), мм
M (ширина), 600 мм	M (ширина), 800 мм	M (ширина), 600 мм	M (ширина), 800 мм	
MC180.60	**MC180.80**	**MC180.60 R**	**MC180.80 R**	1800
MC200.60	**MC200.80**	**MC200.60 R**	**MC200.80 R**	2000

«Электро-Профи»
www.ep.ru

Модульная панель

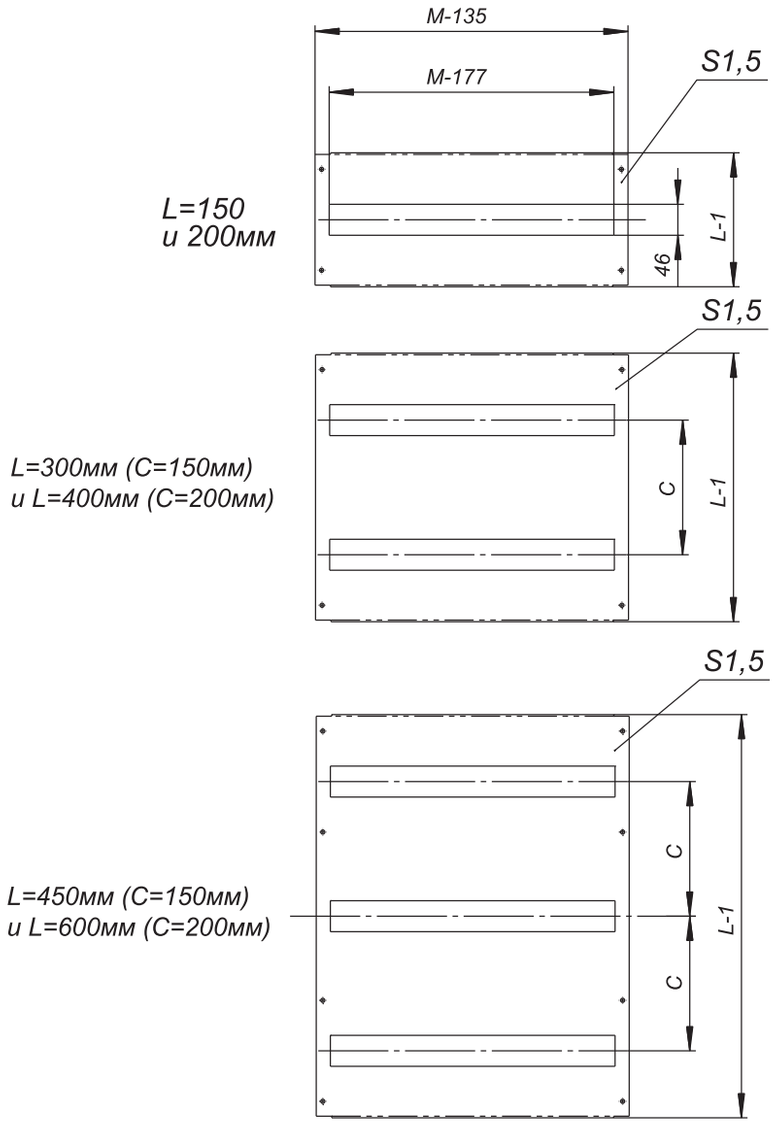

Код панели глухой		Код панели с вырезом		L (высота), мм
M (ширина), 600 мм	M (ширина), 800 мм	M (ширина), 600 мм	M (ширина), 800 мм	
MB 05.50	**MB 05.70**	-	-	50
MB 15.50	**MB 15.70**	**MB15.50 P**	**MB15.70 P**	150
MB 20.50	**MB 20.70**	**MB 20.50 P**	**MB 20.70 P**	200
MB 30.50	**MB 30.70**	**MB 30.50 P**	**MB 30.70 P**	300
MB 40.50	**MB 40.70**	**MB 40.50 P**	**MB 40.70 P**	400
MB 45.50	**MB 45.70**	**MB 45.50 P**	**MB 45.70 P**	450
MB 60.50	**MB 60.70**	**MB 60.50 P**	**MB 60.70 P**	600

«Электро-Профи»
www.ep.ru

Держатели DIN-реек

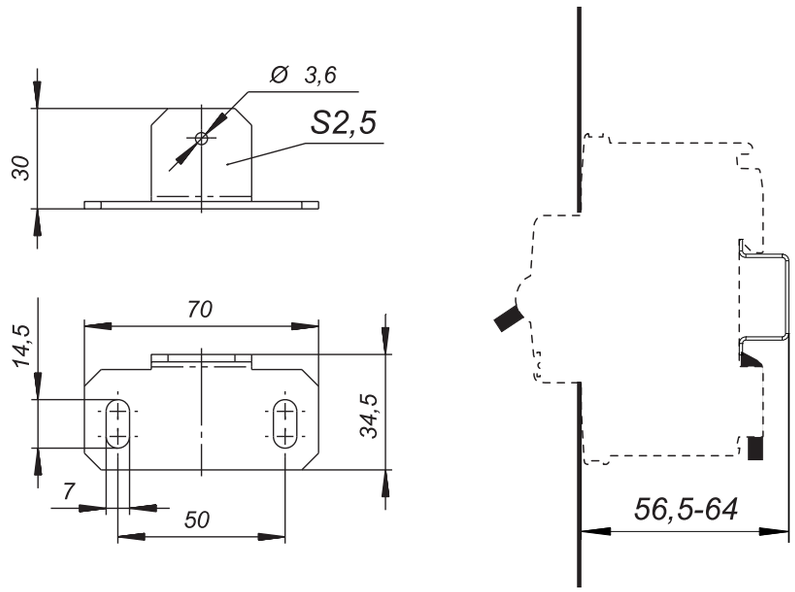

DIN-рейки

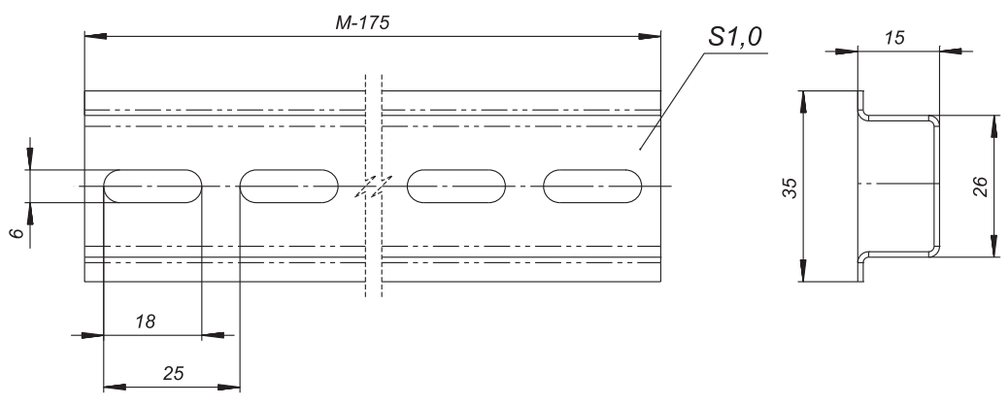

Код DIN-рейки	Глубина рейки, мм	Размеры шкафа, мм
		M (ширина)
DR 15.425	15	600
DR 15.625	15	800

«Электро-Профи»
www.ep.ru

Защитный козырек

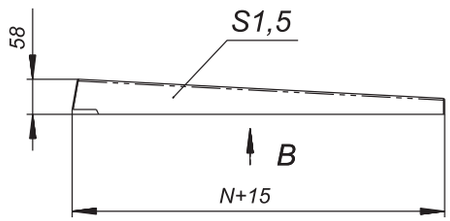

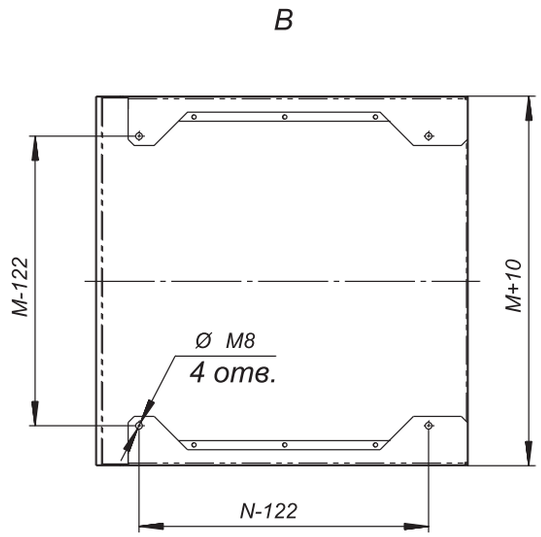

Код козырька	Размеры шкафа, мм		Материал
	M (ширина)	N (глубина)	
R 60.40	600	400	листовая сталь, структурное порошковое напыление RAL7035
R 60.50	600	500	
R 60.60	600	600	
R 80.40	800	400	
R 80.50	800	500	
R 80.60	800	600	
R 80.80	800	600	
R 100.40	1000	400	
R 100.50	1000	500	
R 100.60	1000	600	
R 120.40	1200	400	
R 120.50	1200	500	
R 120.60	1200	600	
R 160.40	1600	400	
R 160.50	1600	500	
R 160.60	1600	600	
R 160.80	1600	800	
R 60.50 S	600	500	нержавеющая листовая сталь AISI 304, поверхность шлифованная
R 60.60 S	600	600	
R 80.50 S	800	500	
R 80.60 S	800	600	
R 120.50 S	1200	500	
R 120.60 S	1200	600	
R 160.50 S	1600	500	
R 160.60 S	1600	600	

«Электро-Профи»
www.ep.ru

Цоколь

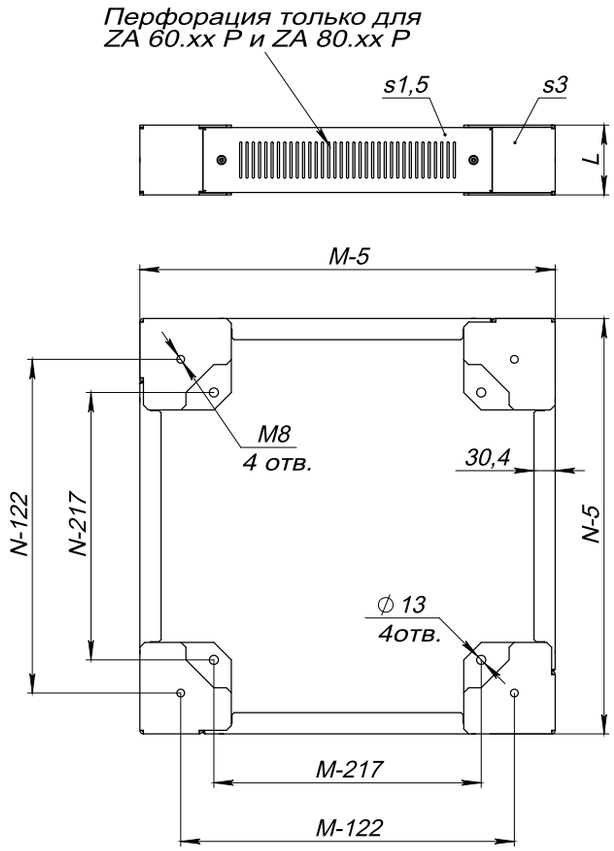

Передние и задние элементы цоколя

Код		Размеры шкафа, мм	Исполнение
L (высота), 100 мм	L (высота) 200 мм	M (ширина)	
ZA 40.00	**ZA 40.00 H**	400	сплошной
ZA 60.00 (S)	**ZA 60.00 H(S)**	600	сплошной
ZA 60.00 P	**-**	600	с вентиляцией
ZA 80.00 (S)	**ZA 80.00 H(S)**	800	сплошной
ZA 80.00 P	**-**	800	с вентиляцией
ZA 100.00	**ZA 100.00 H**	1000	сплошной
ZA 120.00	**ZA 120.00 H**	1200	сплошной

Боковые элементы цоколя

Код		Размеры шкафа, мм
L (высота), 100 мм	L (высота) 200 мм	N (глубина)
ZA 00.40	**ZA 00.40 H**	400
ZA 00.50 (S)	**ZA 00.50 H(S)**	500
ZA 00.60 (S)	**ZA 00.60 H(S)**	600
ZA 00.80 (S)	**ZA 00.80 H(S)**	800

«Электро-Профи»
www.ep.ru

Полка

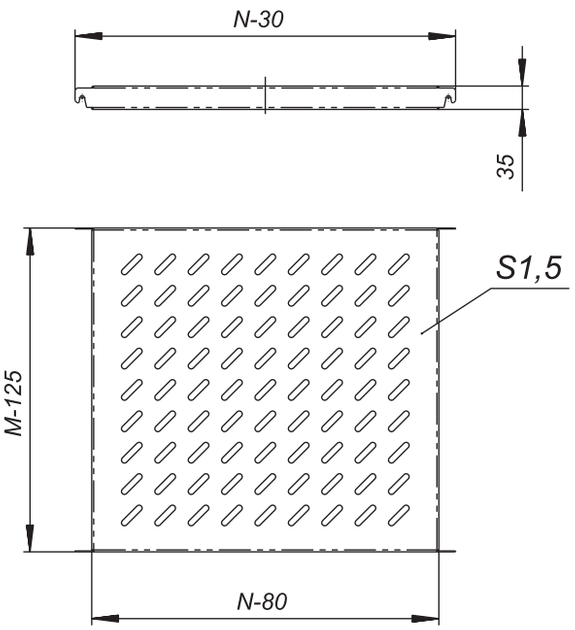

Код полки	Размеры шкафа, мм	
	M (ширина)	N (глубина)
SH 60.60	600	600
SH 80.60	800	600
SH 80.80	800	800

Рейки для глухой двери

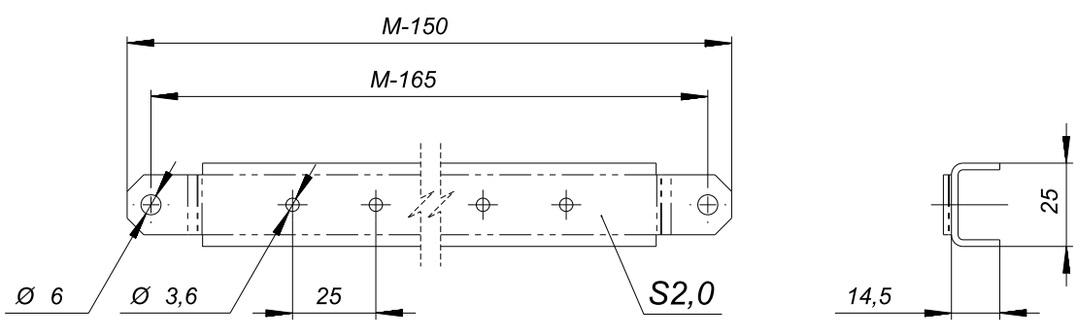

Код рейки	Размеры шкафа, мм
	M (ширина)
VB 40 G	400
VB 50 G	500
VB 60 G	600
VB 80 G	800

«Электро-Профи»
www.ep.ru

Рейки монтажные

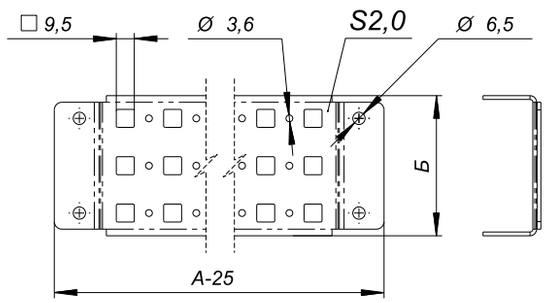

Код рейки	Б (ширина рейки), мм	А (размеры шкафа), мм
MG 40.03	30	400
MG 50.03	30	500
MG 60.03	30	600
MG 80.03	30	800
MG 40.06	60	400
MG 50.06	60	500
MG 60.06	60	600
MG 80.06	60	800
MG 100.06	60	1000
MG 120.06	60	1200
MG 40.09	85	400
MG 50.09	85	500
MG 60.09	85	600
MG 80.9	85	800
MG 100.09	85	1000
MG 120.09	85	1200

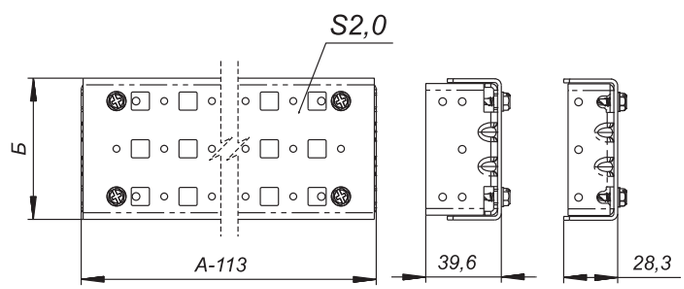

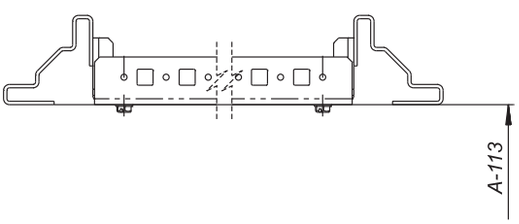

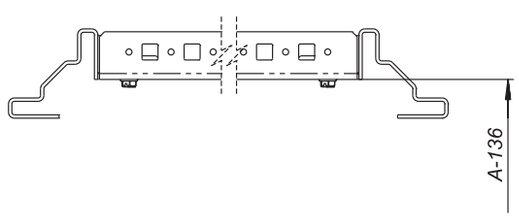

Код рейки	Б (ширина рейки), мм	А (размеры шкафа), мм
MG 40.06 L	60	400
MG 50.06 L	60	500
MG 60.06 L	60	600
MG 80.06 L	60	800
MG 100.06 L	60	1000
MG 120.06 L	60	1200
MG 40.09 L	85	400
MG 50.09 L	85	500
MG 60.09 L	85	600
MG 80.9 L	85	800
MG 100.09 L	85	1000
MG 120.09 L	85	1200
MG 180.09 L	85	1800
MG 200.09 L	85	2000
MG 220.09 L	85	2200

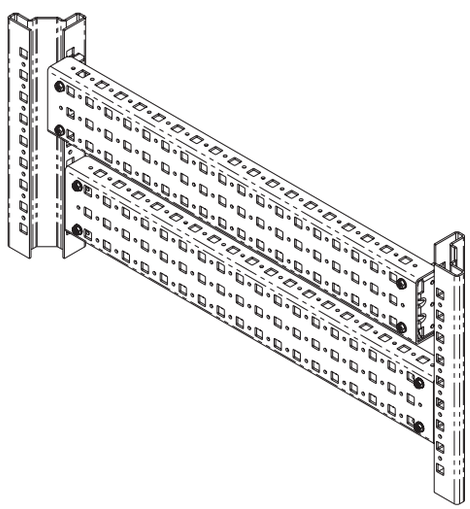

«Электро-Профи»
www.ep.ru

Панели монтажные

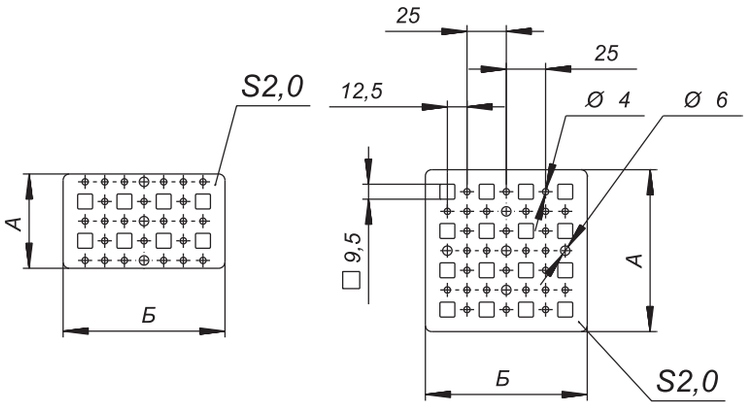

Панели плоские

Код панели	Б (длина панели), мм	А (ширина панели), мм
MP 06.10 P	60	103
MP 10.10 P	103	103

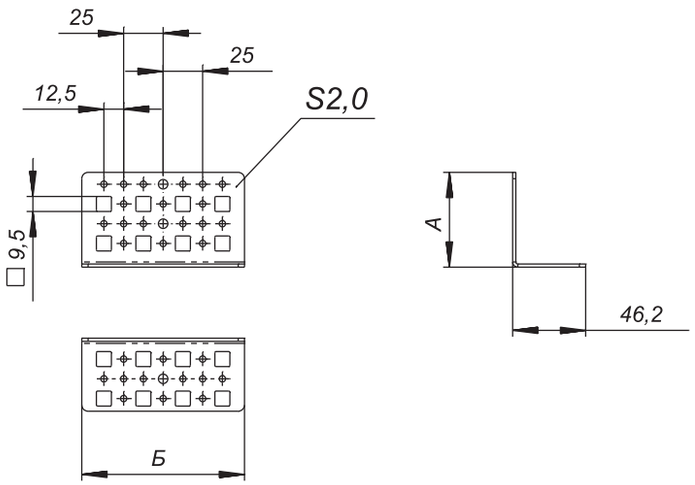

Панели угловые

Код панели	Б (длина панели), мм	А (ширина панели), мм
MP 06.10 PL	60	103

Вертикальные рейки 19”

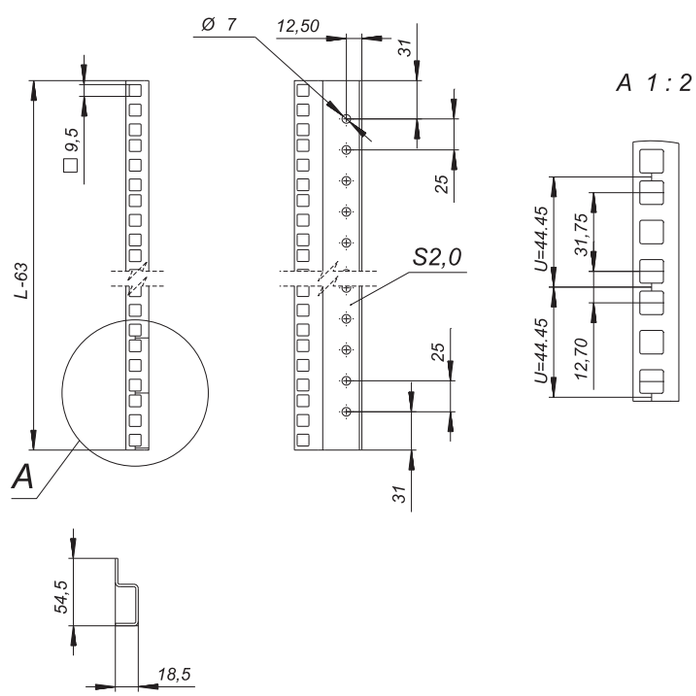

Код рейки	Кол-во юнитов	Размеры шкафа, мм
		L (высота)
MG 180 IT	38	1800
MG 200 IT	43	2000
MG 220 IT	47	2200

«Электро-Профи»
www.ep.ru