Распределительные коробки MBS

Глубина 60 мм

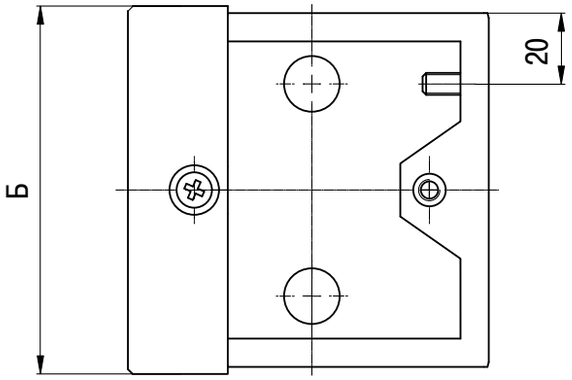

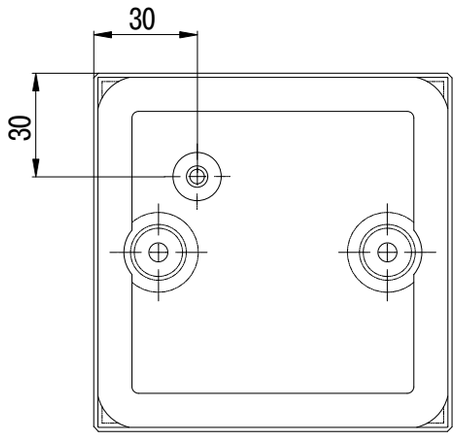

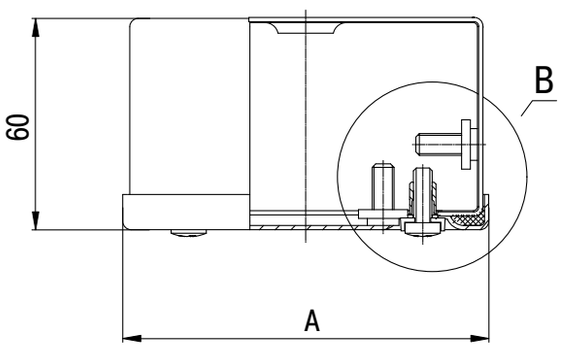

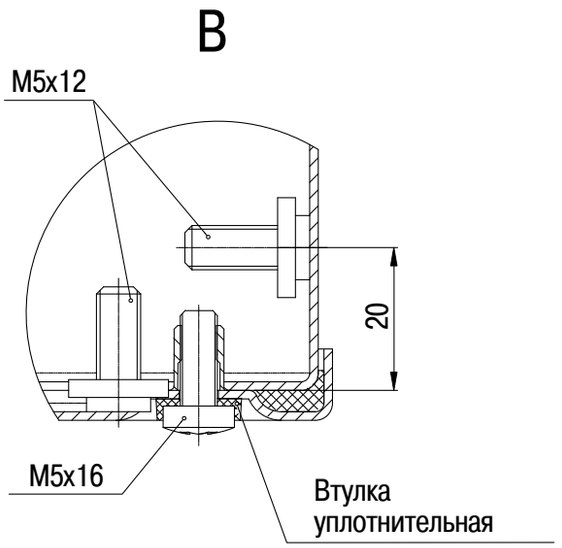

Код	Вес, кг
MBS 10.10.06	0,5
MBS 10.15.06	0,6
MBS 12.12.06	0,6
MBS 15.15.06	0,8

«Электро-Профи»
www.ep.ru

Распределительные коробки MBS

Глубина 80 мм

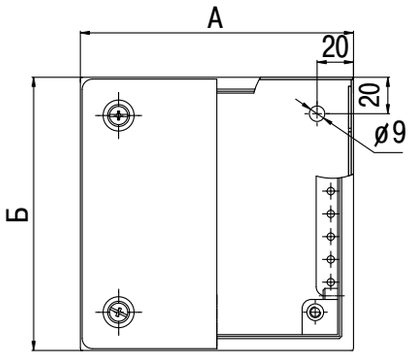

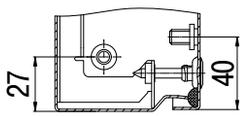

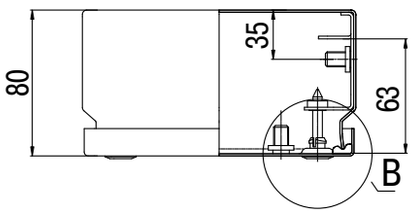

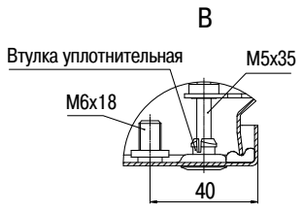

Глубина 120 мм

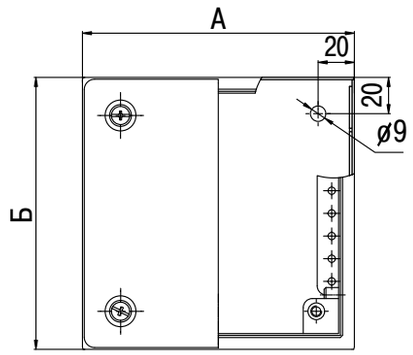

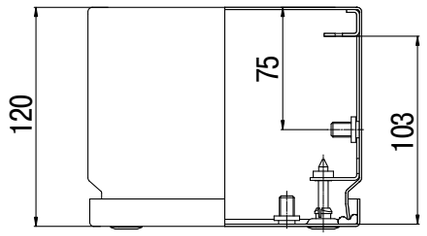

Панель монтажная

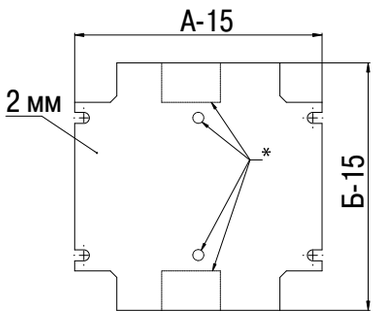

* Только при ширине A=800 мм

Третий кронштейн в центре корпуса применяется только при ширине A=800 мм

Код	Вес, кг
MBS 15.15.08	1
MBS 15.20.08	1,3
MBS 15.30.08	1,7
MBS 20.20.08	1,5
MBS 20.30.08	2,2
MBS 20.40.08	2,7
MBS 30.30.08	3
MBS 30.40.08	3,7
MBS 30.60.08	5,2

Код	Вес, кг
MBS 15.15.12	1,5
MBS 15.20.12	1,9
MBS 15.30.12	2,7
MBS 20.20.12	2,4
MBS 20.30.12	3,3
MBS 20.40.12	4,1
MBS 30.30.12	4,6
MBS 30.40.12	5,7
MBS 30.60.12	8,4
MBS 40.40.12	7,6
MBS 40.60.12	10,8
MBS 40.80.12	14,2

«Электро-Профи»
www.ep.ru

Распределительные коробки SBS

Глубина 60 мм

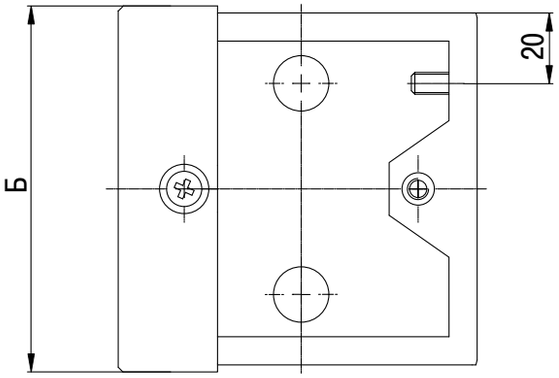

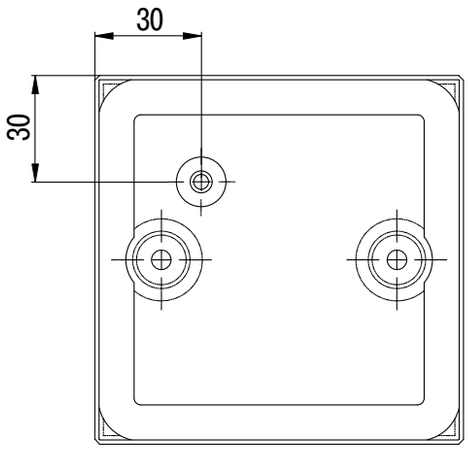

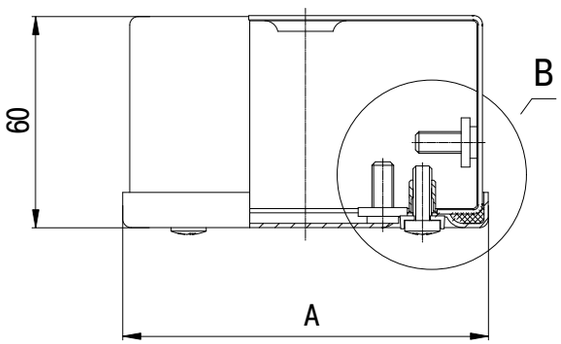

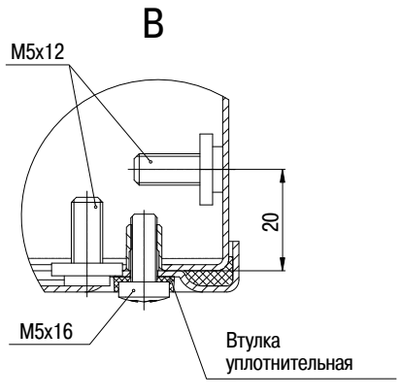

Код	Вес, кг
SBS 10.10.06	0,5
SBS 12.12.06	0,6

«Электро-Профи»
www.ep.ru

Распределительные коробки SBS

Глубина 80 мм

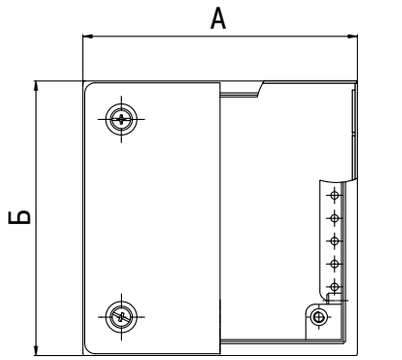

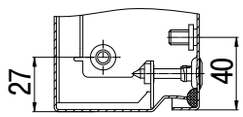

Глубина 120 мм

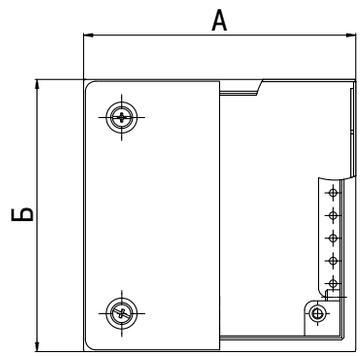

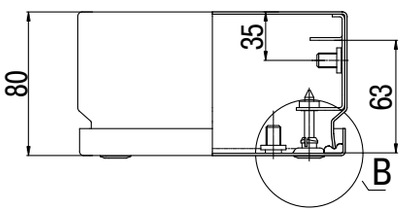

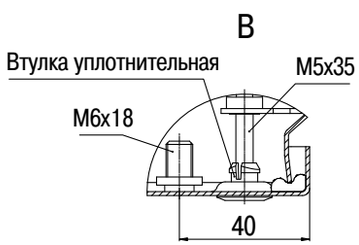

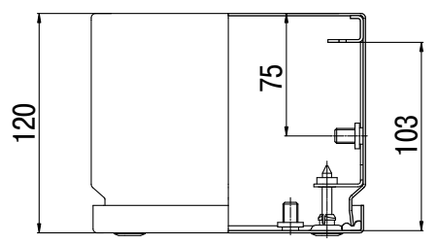

Панель монтажная

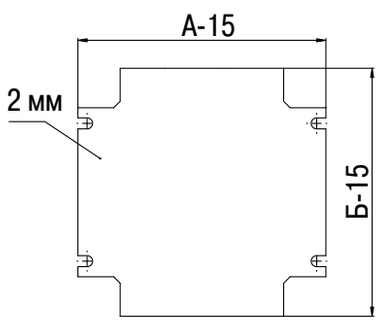

Код	Вес, кг
SBS 15.15.08	1
SBS 15.30.08	1,7
SBS 20.20.08	1,5
SBS 20.30.08	2,2

Код	Вес, кг
SBS 30.30.12	4,6
SBS 30.40.12	5,7

«Электро-Профи»
www.ep.ru

Распределительные коробки MBV

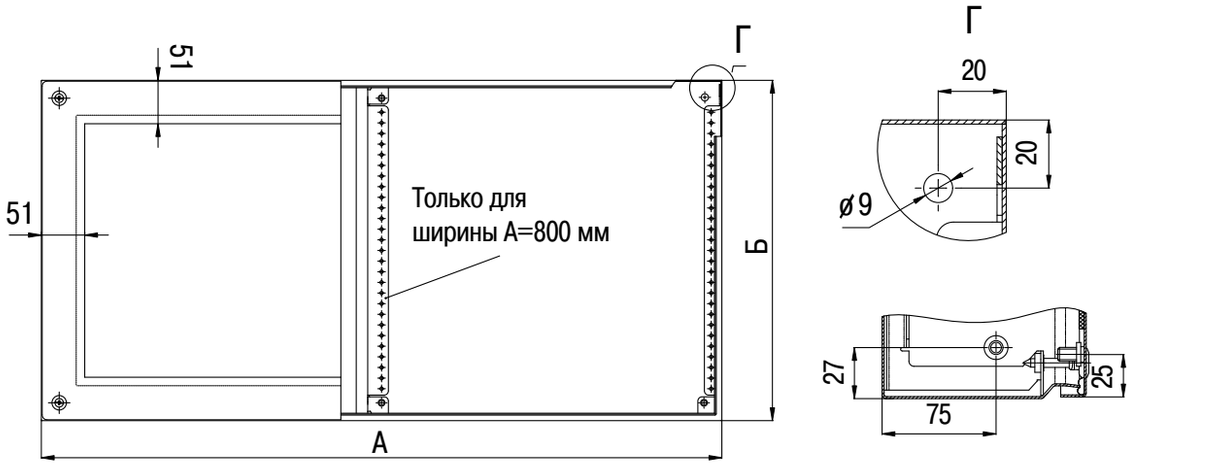

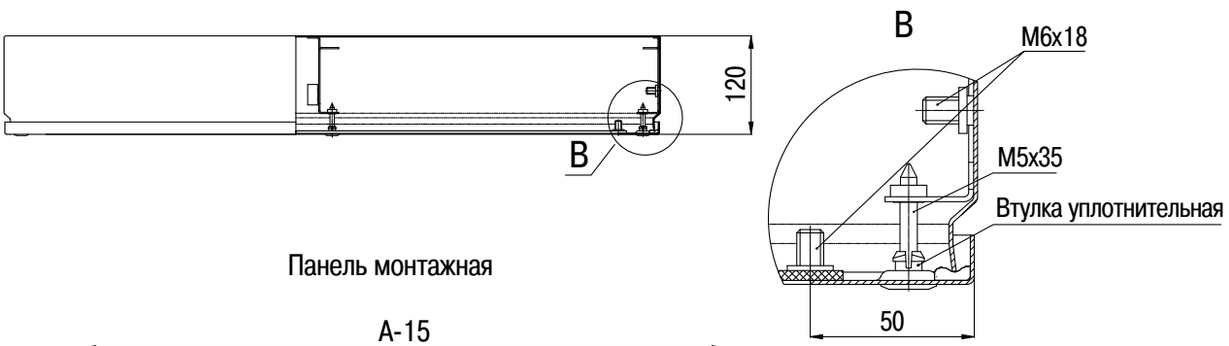

Панель монтажная

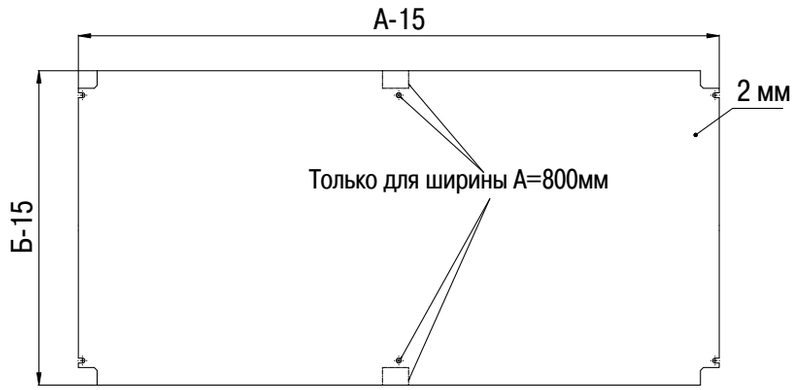

Код	Вес, кг
MBV 20.20.12	2,4
MBV 20.30.12	3,3
MBV 20.40.12	4,1
MBV 30.30.12	4,6
MBV 30.40.12	5,7
MBV 30.60.12	8,4
MBV 40.40.12	7,6
MBV 40.60.12	10,8
MBV 40.80.12	14,2

«Электро-Профи»
www.ep.ru

Компактные распределительные шкафы MES

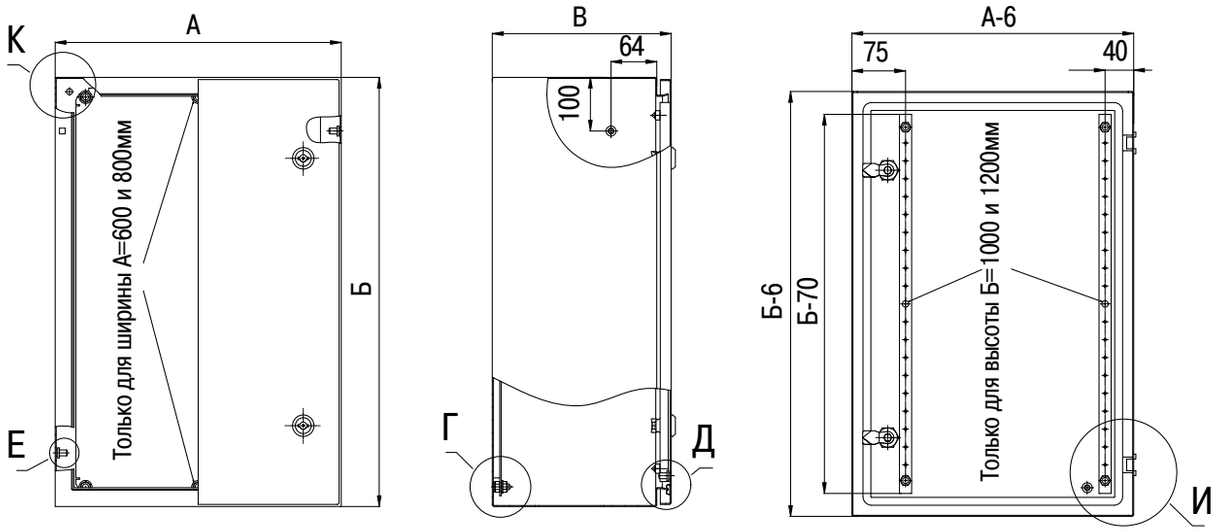

Вид снизу

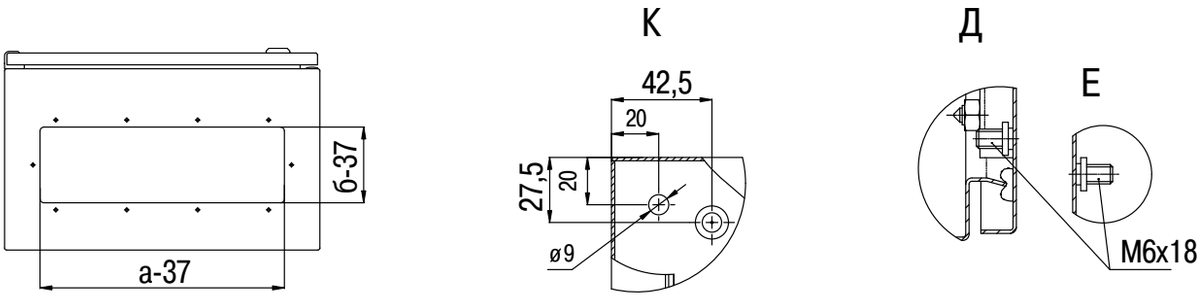

Монтажная панель

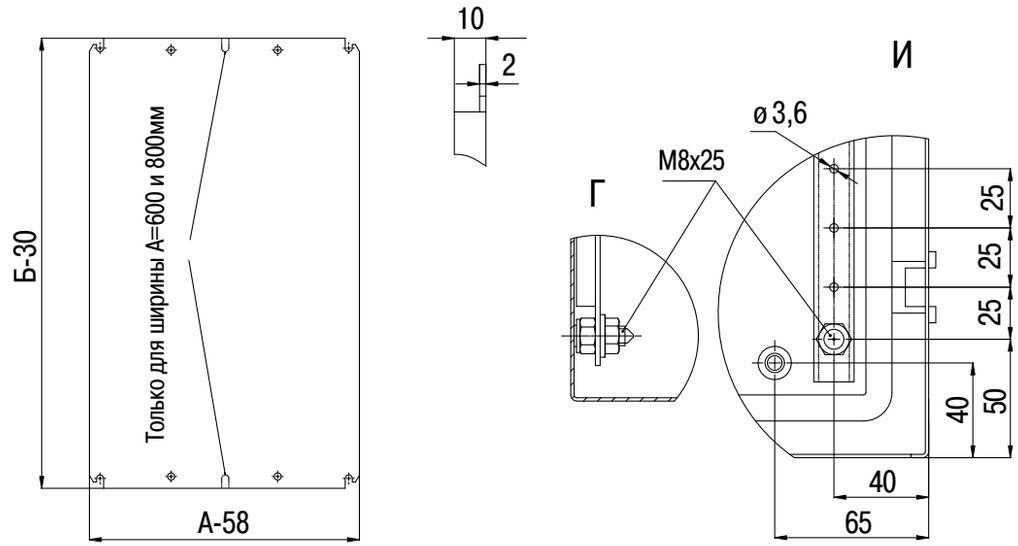

«Электро-Профи»
www.ep.ru

Компактные распределительные шкафы MES

Код	Степень защиты	Вес, кг	Замок, шт.	Размер панели кабельного ввода axб	Кол-во панелей кабельного ввода
MES 30.20.15	IP66	3,8	1	147x111	1
MES 30.30.15	IP66	5,2	1	247x111	1
MES 30.40.15	IP66	6,6	1	347x111	1
MES 40.30.15	IP66	6,6	1	247x111	1
MES 40.30.21	IP66	7,5	1	247x133	1
MES 40.40.21	IP66	9,3	1	347x133	1
MES 40.60.21	IP66	12,9	1	547x133	1
MES 50.30.21	IP66	9,1	2	247x133	1
MES 50.40.21	IP66	11,3	2	347x133	1
MES 50.40.25	IP66	12	2	347x133	1
MES 50.50.21	IP66	13,5	2	447x133	1
MES 60.40.21	IP66	13,1	2	347x133	1
MES 60.40.25	IP66	13,9	2	347x133	1
MES 60.60.21	IP66	18,4	2	547x133	1
MES 60.60.25	IP66	19,4	2	547x133	1
MES 70.50.21	IP56	18	2	447x133	1
MES 70.50.25	IP56	19	2	447x133	1
MES 80.60.21	IP56	23,7	2	547x133	1
MES 80.60.25	IP56	24,9	2	547x133	1
MES 80.60.30	IP56	26,4	2	547x133	1
MES 80.80.30	IP56	33,6	2	347x133	2
MES 100.60.21	IP56	29,2	2	547x133	1
MES 100.60.25	IP56	30,6	2	547x133	1
MES 100.60.30	IP56	32,3	2	547x133	1
MES 100.80.30	IP56	40,9	2	347x133	2
MES 120.60.21	IP56	34,5	1 штанг.	547x133	1
MES 120.60.30	IP56	37,5	1 штанг.	547x133	1
MES 120.80.30	IP56	48,3	1 штанг.	347x133	2

«Электро-Профи»
www.ep.ru

Компактные распределительные шкафы SES

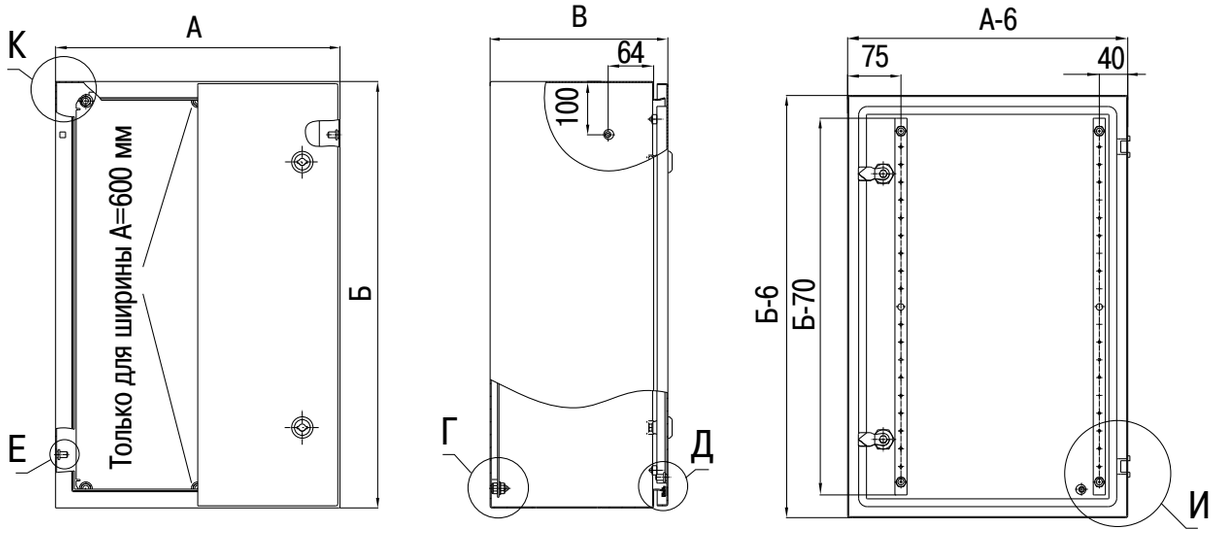

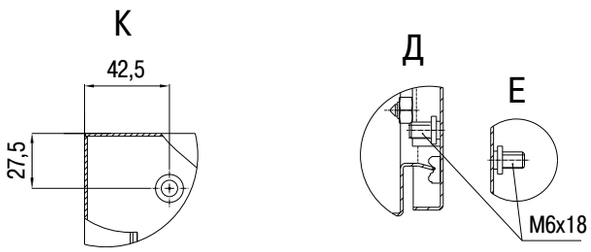

Монтажная панель

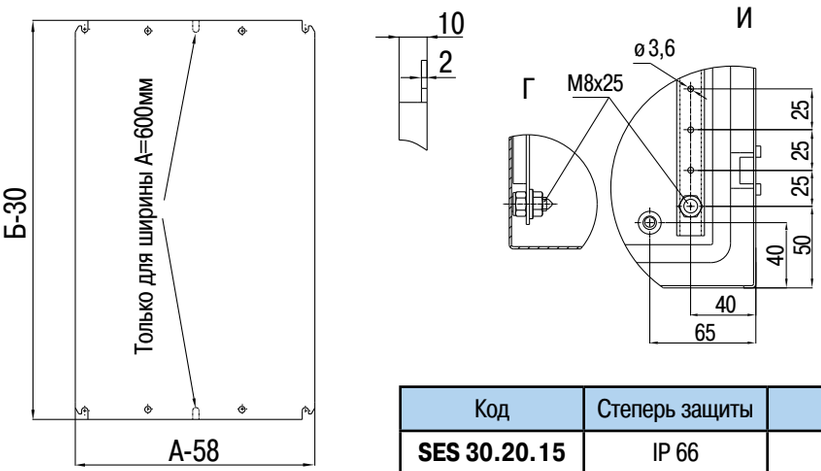

Код	Степерь защиты	Вес, кг	Замок, шт.
SES 30.20.15	IP 66	3,8	1
SES 30.40.15	IP 66	6,6	1
SES 40.30.15	IP 66	6,6	1
SES 40.40.21	IP 66	9,3	1
SES 50.40.21	IP 66	11,3	2
SES 50.50.21	IP 66	13,5	2
SES 60.40.21	IP 66	13,1	2
SES 60.60.25	IP 66	19,4	2
SES 70.50.25	IP 56	19	2
SES 80.60.30	IP 56	26,4	2

«Электро-Профи»
www.ep.ru

Компактные распределительные шкафы MEV с модульным шасси

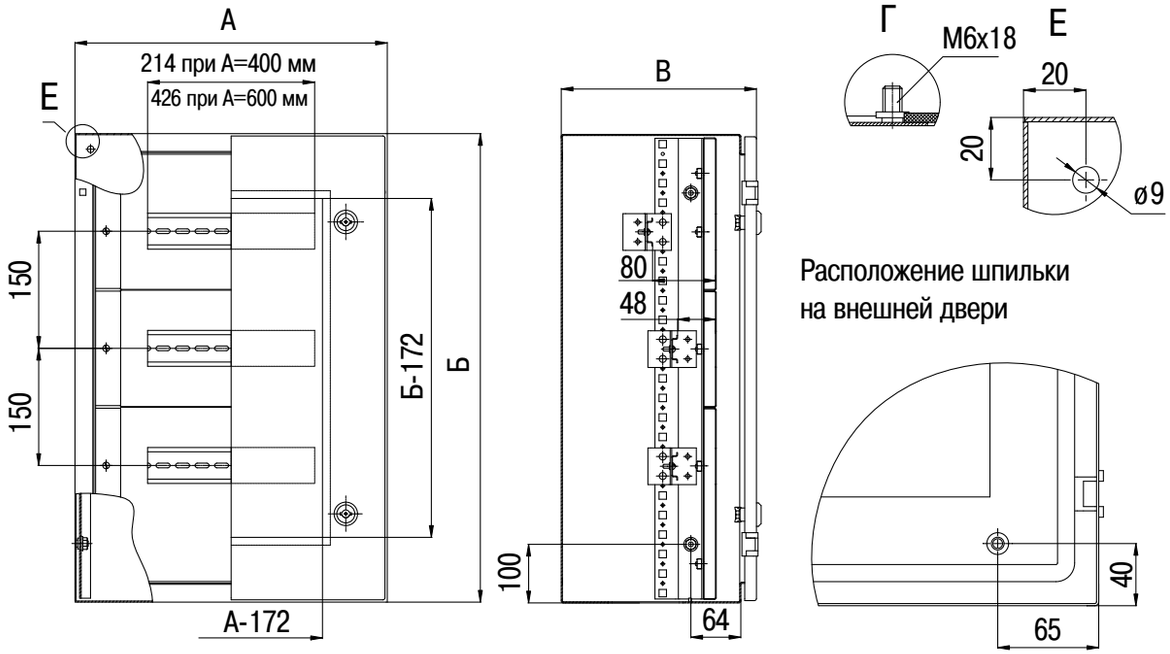

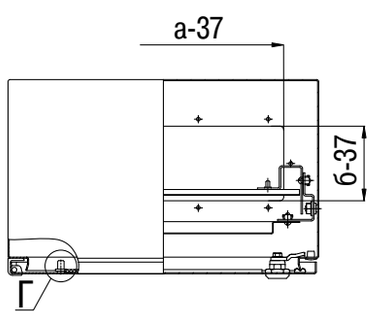

Код	Степень защиты	Вес, кг	Замок, шт.	Размер панели кабельного ввода axb	Кол-во панелей кабельного ввода
MEV 50.40.21	IP 66	8,7	2	347x133	1
MEV 50.40.25	IP 66	9,4	2	347x133	1
MEV 60.40.21	IP 66	10,0	2	347x133	1
MEV 60.40.25	IP 66	10,8	2	347x133	1
MEV 70.50.21	IP 56	13,3	2	447x133	1
MEV 70.50.25	IP 56	14,3	2	447x133	1
MEV 80.60.21	IP 56	17,1	2	547x133	1
MEV 80.60.25	IP 56	18,3	2	547x133	1
MEV 80.60.30	IP 56	19,8	2	547x133	1
MEV 100.60.21	IP 56	20,8	2	547x133	1
MEV 100.60.25	IP 56	22,2	2	547x133	1
MEV 100.60.30	IP 56	23,9	2	547x133	1
MEV 100.80.30	IP 56	29,5	2	347x133	2
MEV 120.60.21	IP 56	24,4	1 штанг.	547x133	1
MEV 120.60.30	IP 56	27,9	1 штанг.	547x133	1
MEV 120.80.30	IP 56	34,5	1 штанг.	347x133	2

Код	Кол-во модулей	Вес, кг
MC 50.40	2x12	3,8
MC 60.40	3x12	4,5
MC 80.60	4x24	8,1
MC 100.60	6x24	10,4
MC 120.60	7x24	11,2

«Электро-Профи»
www.ep.ru

Компактные распределительные шкафы MEV с внутренней дверью ID

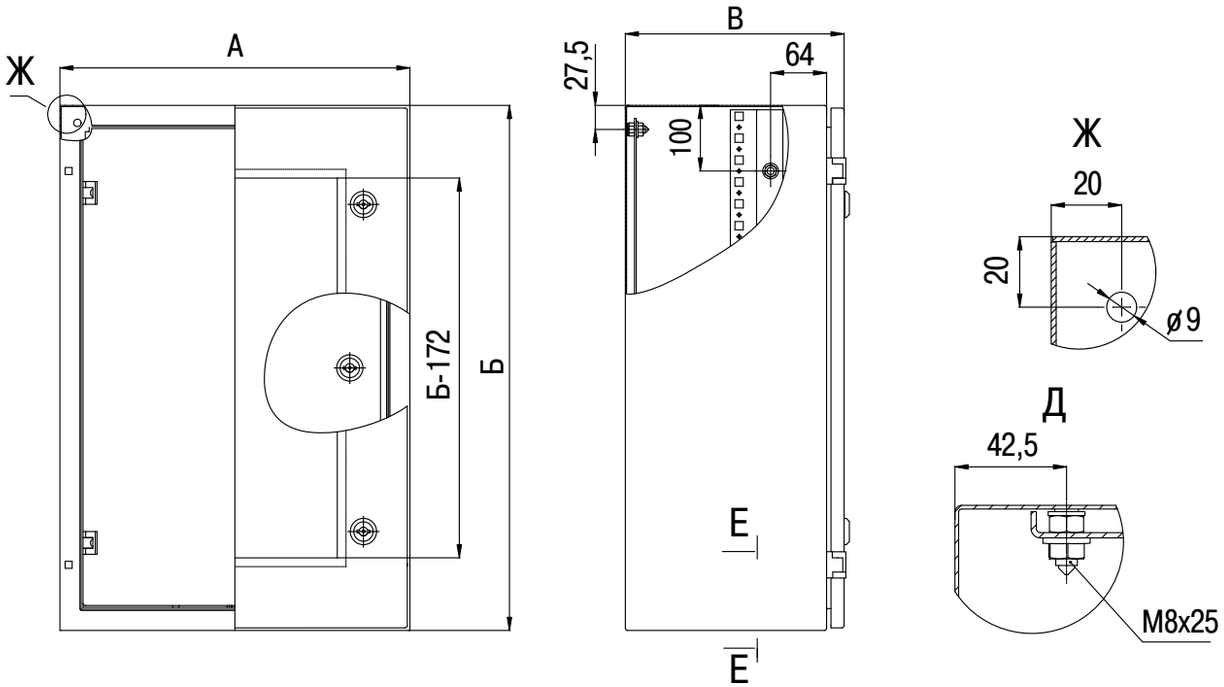

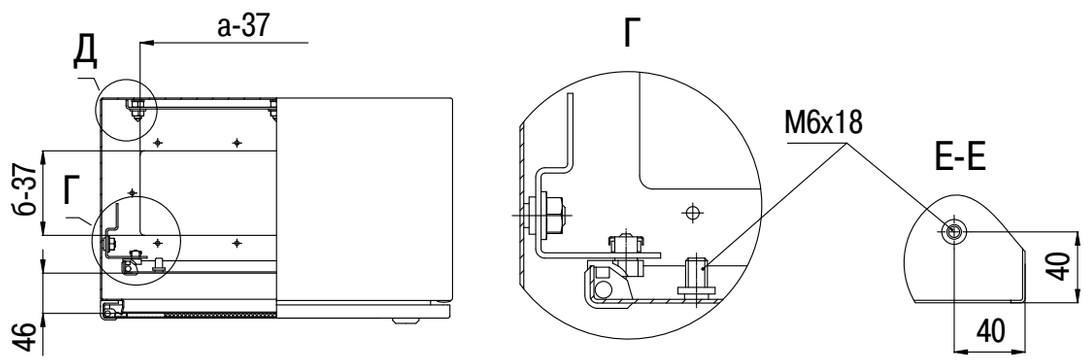

Расположение шпильки на внешней двери

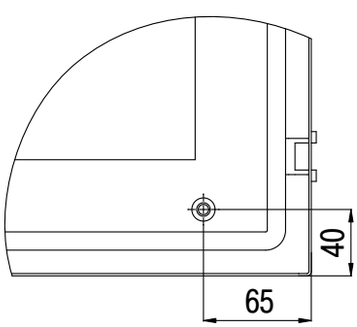

Код	Вес, кг
ID 50.40	3,4
ID 60.40	4,3
ID 70.50	5,7
ID 80.60	7,7
ID 100.60	9,6
ID 100.80	11,6
ID 120.60	11,5
ID 120.80	14

«Электро-Профи»
www.ep.ru

Компактные распределительные шкафы MED

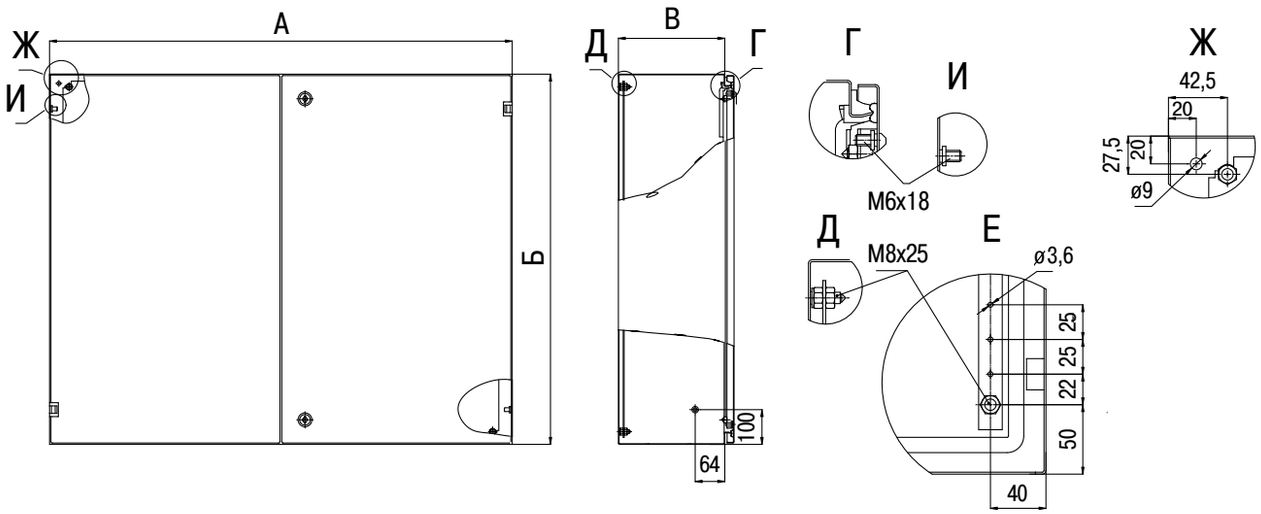

Вид снизу

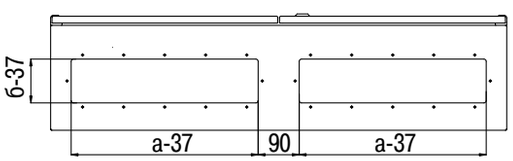

Монтажная панель

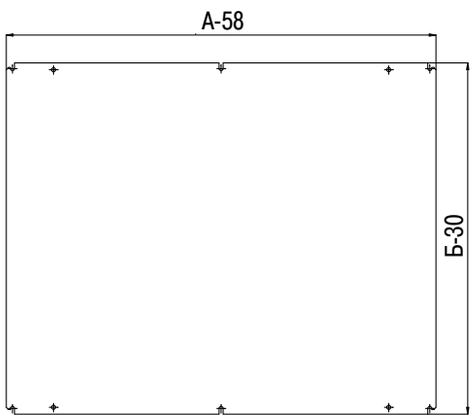

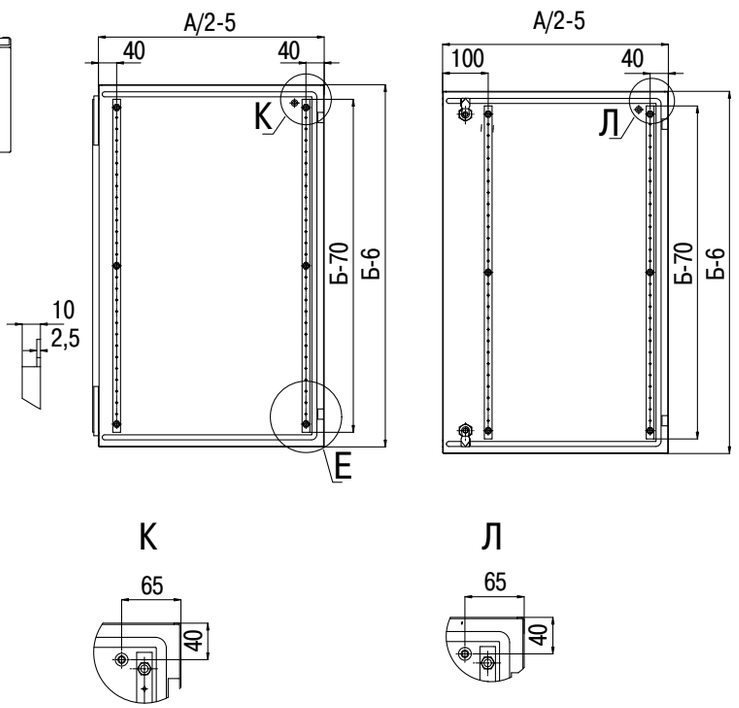

Код	Вес, кг	Размер панели кабельного ввода ахб	Кол-во панелей кабельного ввода
MED 80.100.25	39,4	447x133	2
MED 80.100.30	41,4	447x133	2
MED 80.120.30	48,5	547x133	2

«Электро-Профи»
www.ep.ru

Монтажные панели

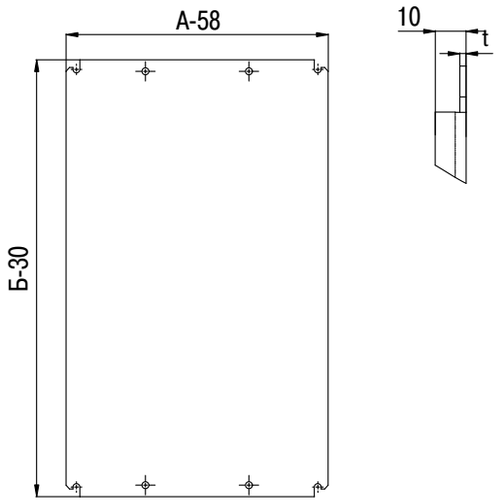

Сплошные панели

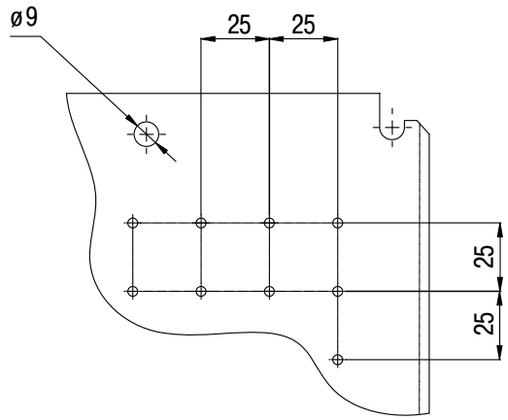

Микроперфорированные панели с отверстиями диаметром 3,6 мм с шагом 25 мм

Сплошные панели	Микро-перфорированные панели	Толщина панели t, мм	Вес, кг	Размеры шкафа	
				Б, мм	А, мм
МР 30.20	**МР 30.20 Р**	2.0	0,6	300	200
МР 30.30	**МР 30.30 Р**	2.0	1,1	300	300
МР 30.40	**МР 30.40 Р**	2.0	1,5	300	400
МР 40.30	**МР 40.30 Р**	2.0	1,5	400	300
МР 40.40	**МР 40.40 Р**	2.0	2,1	400	400
МР 40.60	**МР 40.60 Р**	2.0	3,1	400	600
МР 50.30	**МР 50.30 Р**	2.0	2	500	300
МР 50.40	**МР 50.40 Р**	2.0	2,6	500	400
МР 50.50	**МР 50.50 Р**	2.0	3,4	500	500
МР 60.40	**МР 60.40 Р**	2.0	3,1	600	400
МР 60.60	**МР 60.60 Р**	2.0	4,9	600	600
МР 70.50	**МР 70.50 Р**	2.0	4,7	700	500
МР 80.60	**МР 80.60 Р**	2.0	6,6	800	600
МР 80.80	**МР 80.80 Р**	2.5	9	800	800
МР 100.60	**МР 100.60 Р**	2.0	8,4	1000	600
МР 100.80	**МР 100.80 Р**	2.5	11,4	1000	800
МР 120.60	**МР 120.60 Р**	2.0	10,1	1200	600
МР 120.80	**МР 120.80 Р**	2.5	13,8	1200	800
МР 80.100	**МР 80.100 Р**	2.5	11,5	800	1000
МР 80.120	**МР 80.120 Р**	2.5	13,9	800	1200

«Электро-Профи»
www.ep.ru

Рейки для глухой двери

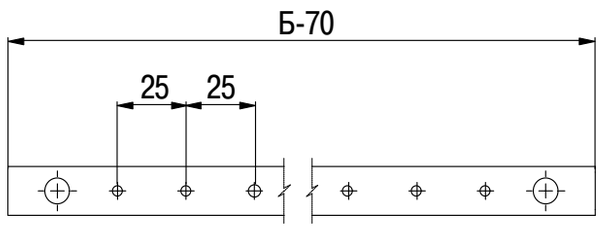

Рейки	Размеры шкафа Б, мм	Вес, кг
VB 50	500	0,15
VB 60	600	0,17
VB 70	700	0,18
VB 80	800	0,19
VB 100	1000	0,23
VB 120	1200	0,28

DIN-рейки

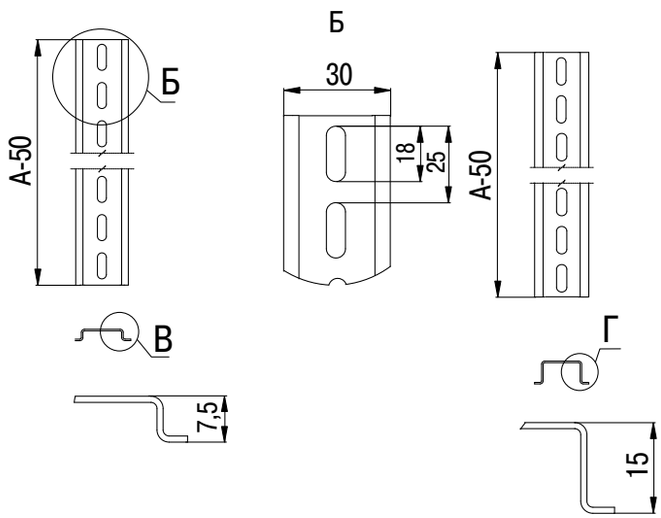

DIN-Рейки	Глубина рейки, мм	Размеры шкафа А, мм	Вес, кг
DR 07.150	7,5	200	0,07
DR 07.250	7,5	300	0,08
DR 07.350	7,5	400	0,11
DR 07.550	7,5	600	0,18
DR 07.750	7,5	800	0,25
DR 15.150	15	200	0,09
DR 15.250	15	300	0,11
DR 15.350	15	400	0,15
DR 15.550	15	600	0,25
DR 15.750	15	800	0,33

Скобы для монтажа на стене

Вертикальное положение

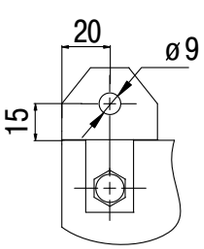

Горизонтальное положение

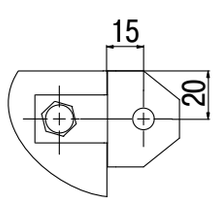

Скобы для монтажа на стене
WB 8
WB 8 S

Максимально допустимая нагрузка: 4x60 кг.

«Электро-Профи»
www.ep.ru

Комплект проставок

Проставка	Длина, мм
SK 8.25	25
SK 8.50	50

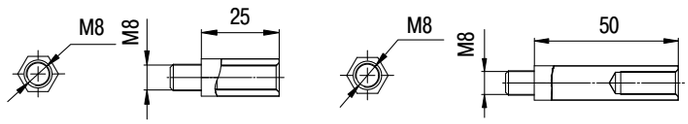

Глухие модульные панели

Глухие модульные панели	Размеры		Вес, кг
	Б, мм	А, мм	
MB15.35	149	350	0,5
MB15.55	149	550	0,8
MB20.35	195	350	0,6
MB20.55	195	550	1
MB25.35	245	350	0,8
MB25.55	245	550	1,2

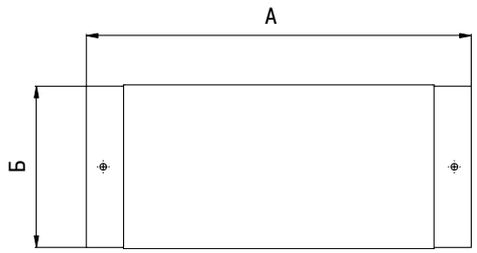

Панель кабельного ввода с выбивными отверстиями

Панель	Размеры, мм	Диаметр и кол-во отверстий				Кол-во в упак.	Вес, кг
		16,5 мм	20,5 мм	25,5 мм	32,5 мм		
PK1511	147x111	2	2	2	-	1	0,18
PK2511	247x111	4	4	4	-	1	0,31
PK3511	347x111	11	4	-	2	1	0,43
PK2513	247x133	4	4	2	2	1	0,37
PK3513	347x133	9	5	2	2	1	0,52
PK4513	447x133	18	5	4	2	1	0,67
PK5513	547x133	27	5	4	2	1	0,83

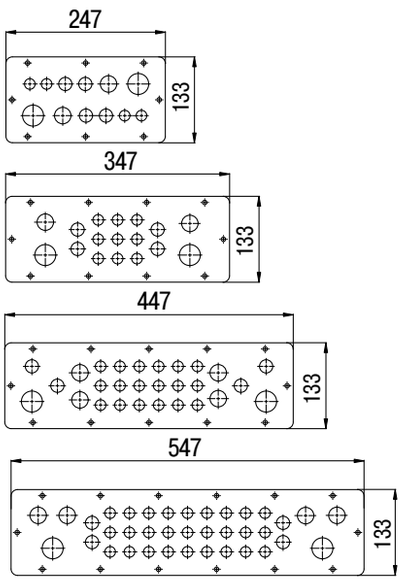

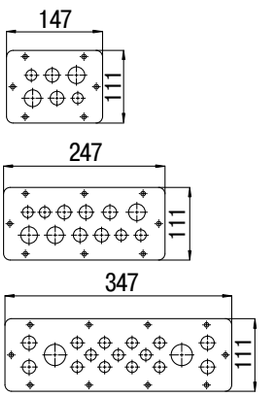

«Электро-Профи»
www.ep.ru

Панель жалюзийная вентиляционная

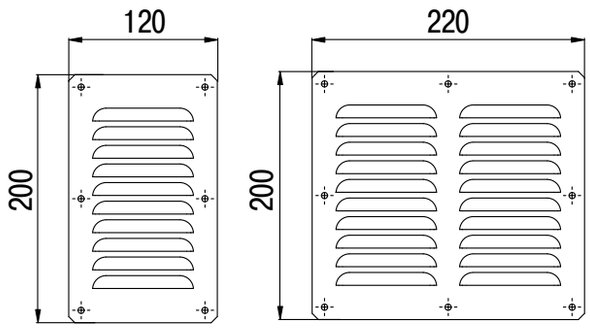

Панель жалюзийная вентиляционная	Размеры, мм	Вес, кг
PV 12.20	120x200	0,19
PV 22.20	220x200	0,35
PV 12.20 S	120x200	0,19
PV 22.20 S	220x200	0,35

Защитный козырек

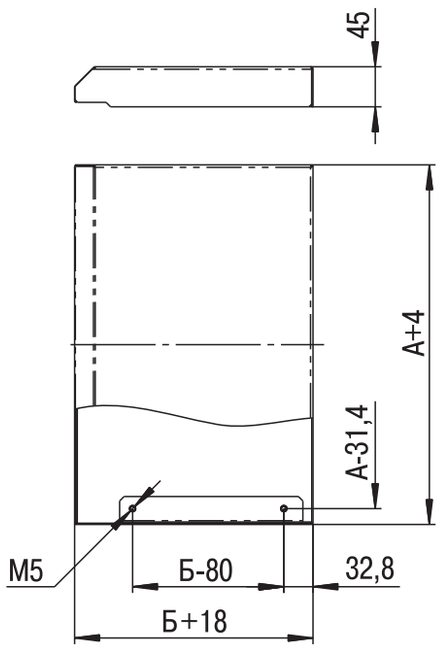

Защитный козырек	Размеры шкафа		Вес, кг
	А, мм	Б, мм	
R 20.15	200	155	0,9
R 30.15	300	155	1,2
R 40.15	400	155	1,5
R 30.21	300	210	1,5
R 40.21	400	210	1,9
R 50.21	500	210	2,2
R 60.21	600	210	2,6
R 40.25	400	250	2
R 50.25	500	250	2,5
R 60.25	600	250	3
R 60.30	600	300	3,3
R 80.30	800	300	4,3
R 100.30	1000	300	5,3
R 120.30	1200	300	6,3
R 20.15.S	200	155	0,9
R 30.15.S	300	155	1,2
R 40.15.S	400	155	1,5
R 30.21.S	300	210	1,5
R 40.21.S	400	210	1,9
R 50.21.S	500	210	2,2
R 60.21.S	600	210	2,6
R 50.25.S	500	250	2,5
R 60.25.S	600	250	3
R 60.30.S	600	300	3,3

«Электро-Профи»
www.ep.ru

Цоколь

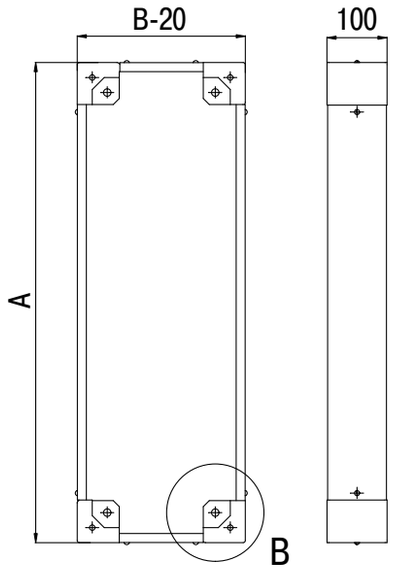

Увеличенный цоколь

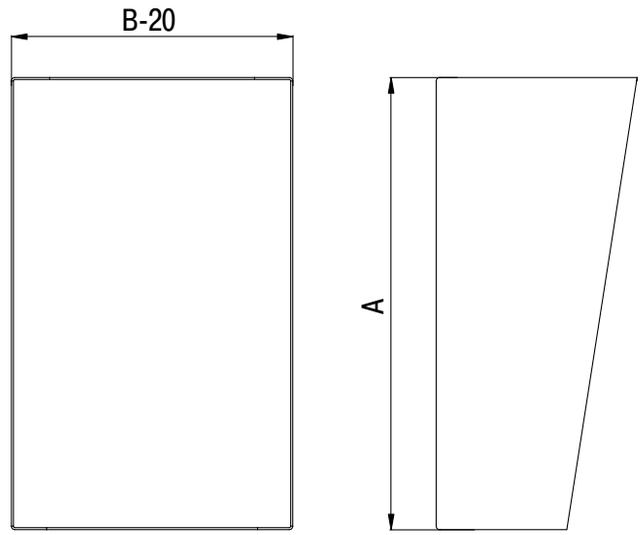

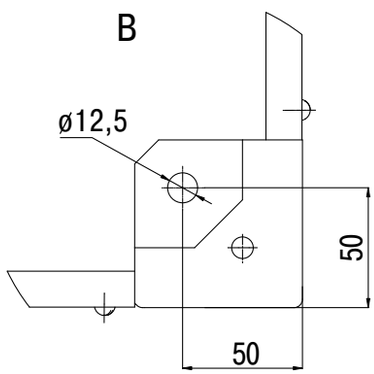

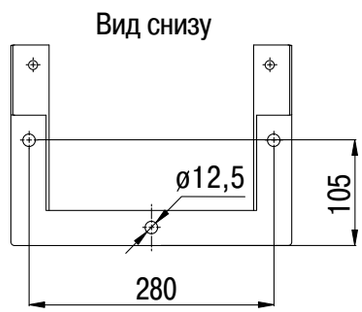

Цоколь	Размеры шкафа		Вес, кг
	А, мм	В, мм	
ZA 60.25	600	250	3,1
ZA 60.30	600	300	3,2
ZA 80.25	800	250	3,7
ZA 80.30	800	300	3,8

Увелич.цоколь	Размеры		Вес, кг
	А, мм	В, мм	
ZH 30.30	300	300	6,6
ZH 45.30	450	300	9,4

«Электро-Профи»
www.ep.ru

Монтажная стойка

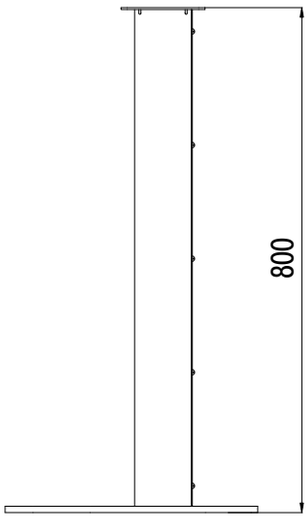

Монтажная стойка	Размеры шкафа		Вес, кг
	A, мм	B, мм	
ZL 20.15	200	155	18,4
ZL 30.15	300	155	18,6
ZL 40.15	400	155	18,9
ZL 30.21	300	210	18,7
ZL 40.21	400	210	19
ZL 40.25	400	250	19,1

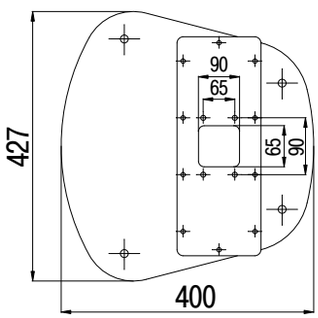

«Электро-Профи»
www.ep.ru